CATALOGUE 2020

Thiết Bị Nhà Bếp Cao Cấp

KAFF®

THƯ NGỎ

Kính gửi: Quý Khách hàng.

Trước tiên Công ty TNHH KAFF Việt Nam xin được gửi lời chúc sức khỏe và lời chào trân trọng nhất đến Quý Khách hàng, chúc Quý Khách hàng kinh doanh ngày càng phát triển và thành công.

Chúng tôi cũng xin gửi lời cảm ơn chân thành nhất tới những khách hàng đã và đang cùng hợp tác với chúng tôi, cũng như đã dành sự tín nhiệm và ủng hộ tới sản phẩm, dịch vụ mà chúng tôi cung cấp.

Kính gửi Qúy Khách hàng! Với nhiều năm kinh nghiệm kinh doanh trong lĩnh vực sản xuất và phân phối thiết bị gia dụng, tập đoàn KAFF đã không ngừng mở rộng và phát triển thị phần của mình ra khắp các nước trên thế giới. Tập đoàn KAFF có trụ sở chính đặt tại Ấn Độ và hơn 20 nhà máy gia công sản xuất đặt tại các nước như: Đức, Ý, Malaysia, Neemrama, Sri Lanka, Thổ Nhĩ Kỳ... Và chúng tôi, Công ty TNHH KAFF Việt Nam được vinh dự là đại diện phân phối độc quyền ở Việt Nam cho thương hiệu thiết bị nhà bếp KAFF.

Mục tiêu mà KAFF Việt Nam hướng đến là mang lợi ích thiết thực cho người tiêu dùng, để người tiêu dùng khi đến với KAFF Việ Nam sẽ không lo lắng gì về chất lượng cũng như dịch vụ mà sản phẩm KAFF Việt Nam mang lại. Đặc biệt hơn KAFF Việt Nam có tất cả các dòng sản phẩm từ cao cấp đến bình dân để người tiêu dùng với bất kỳ mức thu nhập nào cũng có thể sở hữu được sản phẩm của KAFF Việt Nam. Đến với chúng tôi, Quý Đại lý sẽ được hưởng những đãi ngộ chính sách tốt nhất giúp đại lý yên tâm đưa sản phẩm KAFF Việt Nam đến người tiêu dùng.

Để phát huy và giữ vững sự tin tưởng của Khách hàng, yếu tố chất lượng sản phẩm luôn là vấn đề Công ty quan tâm hàng đầu. Song song với việc đầu tư chất lượng sản phẩm, chúng tôi còn quân tâm đến chất lượng dịch vụ, để đảm bảo phục vụ khách hàng mọi nơi mọi lúc.

“Khi khách hàng cần chúng tôi sẵn sàng”

KAFF Việt Nam cam kết mang đến những sản phẩm chất lượng tốt,
với cung cách phục vụ chuyên nghiệp.

BẾP ĐIỆN TỪ

BẾP TỦ LIỀN LÒ

BẾP GAS

TỦ LẠNH

MÁY HÚT MÙI

MÁY RỬA CHÉN

LÒ VI SÓNG

TỦ RƯỢU

LÒ NƯỚNG

MÁY GIẶT SẤY

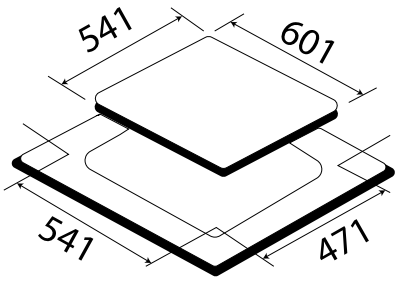

Model: **KF - SQ38IH** **28.800.000 VND**

Made in Germany

- Bếp 03 từ EGO
- Mặt kính Schott Ceran Made In Germany
- IGBT SIMENS Made in Germany
- Công nghệ biến tần INVERTER tiết kiệm 40% điện năng.
- Chức năng Booster nấu nhanh.
- Chức năng cảm biến chống tràn an toàn khi sử dụng.
- Chức năng tạm dừng bếp khi cần thiết
- Chức năng hâm
- Bếp có thể sử dụng được với nhiều nguồn điện khác nhau
- Chức năng cảnh báo nhiệt dư
- Chức năng cảnh báo khi quá nhiệt quá áp.
- Hẹn giờ 99 Phút
- Khóa an toàn cho trẻ em
- Công suất bếp Max: 5500W
- Công suất lò trái: 1200W – 1800W(Booster 1500W-2300W)
- Công suất lò phải: 2500W (Booster- 2800W)
- Nguồn điện : 200V-280V/50-60Hz cho Việt Nam
- Kích thước sản phẩm: 601x541 mm
- Kích thước khoét đá: 541x471mm

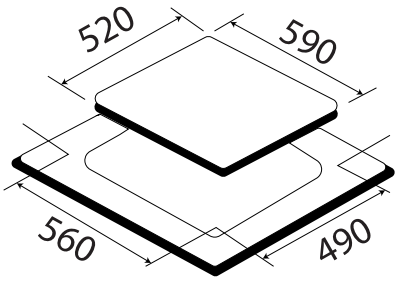

Model: **KF - S48QH** **25.800.000 VND**

Made in Germany

- Bếp 02 từ 01 điện EGO
- Mặt kính Schott Ceran Made In Germany
- IGBT SIMENS Made in Germany
- Công nghệ biến tần INVERTER tiết kiệm 40% điện năng.
- Chức năng Booster nấu nhanh.
- Chức năng cảm biến chống tràn an toàn khi sử dụng.
- Chức năng tạm dừng bếp khi cần thiết
- Chức năng hâm
- Bếp có thể sử dụng được với nhiều nguồn điện khác nhau
- Chức năng cảnh báo nhiệt dư,
- Chức năng cảnh báo khi quá nhiệt quá áp.
- Hẹn giờ 99 Phút
- Khóa an toàn cho trẻ em
- Công suất bếp Max: 5500W
- Công suất lò trái: 1200W – 1800W (Booster 1500W-2300W)
- Công suất lò phải: 2500W
- Nguồn điện : 200V-280V/50-60Hz cho Việt Nam
- Kích thước sản phẩm: 590×520 mm
- Kích thước khoét đá: 560x490mm

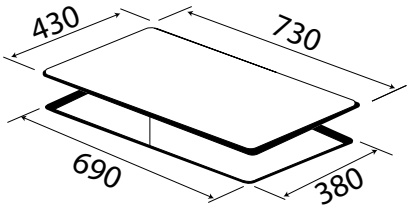

Model: **KF - IH201II** **22.800.000 VND**

Made in Germany

- Bếp 02 từ
- Mặt kính Schott Ceran Made in Germany siêu bền, chịu lực chịu sốc nhiệt
- Đầu đốt EGO Made in Germany
- Chức năng Booster cực nhanh
- IGBT SIMENS Made in Germany
- 10 dãy công suất
- Điều khiển cảm ứng Slider dạng ẩn trực tiếp trên mặt bếp
- Chế độ hẹn giờ, khóa trẻ em thông minh, tiện dụng
- Chế độ tự nhận diện vùng nấu tiện dụng với các loại nồi lớn nhỏ
- Chức năng Inverter và chia công suất tiết kiệm điện năng, bảo vệ bếp,
- Chức năng hâm,chức năng tạm dừng, chức năng chống tràn
- Cảm ứng quá nhiệt
- Công suất bếp: 2300Wx1400W (Booster 3700Wx2200W)
- Kích thước mặt kính: 730x430mm
- Kích thước khoét đá: 690x380mm

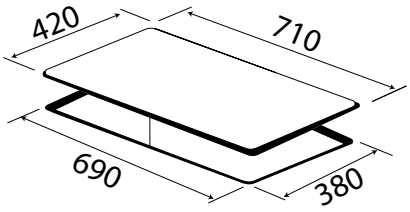

Model: **KF - IH202II** **28.800.000 VND**

Made in Germany

- Bếp 02 từ
- Mặt kính Schott Ceran Made in Germany siêu bền, chịu lực chịu sốc nhiệt
- Đầu đốt EGO Made in Germany
- Chức năng Booster cực nhanh
- IGBT SIMENS Made in Germany
- 10 dãy công suất
- Điều khiển cảm ứng Slider dạng ẩn trực tiếp trên mặt bếp
- Chế độ hẹn giờ, khóa trẻ em thông minh, tiện dụng
- Chế độ tự nhận diện vùng nấu tiện dụng với các loại nồi lớn nhỏ
- Chức năng Inverter và chia công suất tiết kiệm điện năng, bảo vệ bếp,
- Chức năng nấu cơm,chức năng hâm, chức năng tạm dừng,
- Chức năng chống tràn
- Cảm ứng quá nhiệt
- Công suất bếp: 2300Wx2300W (Booster 3700Wx3700W)
- Kích thước mặt kính: 710x420mm
- Kích thước khoét đá: 690x380mm

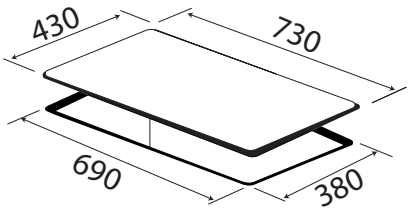

Model: **KF - LCD2IG** **27.680.000 VND**

Made in Germany

- Bếp 02 từ
- Mặt kính Schott Ceran Made in Germany siêu bền, chịu lực chịu sốc nhiệt
- Đầu đốt EGO Made in Germany
- Chức năng Booster cực nhanh
- IGBT SIMENS Made in Germany
- 10 dãy công suất
- Điều khiển cảm ứng dạng LCD hiện đại thông minh,
- Chương trình nấu mặc định
- Chế độ hẹn giờ, khóa trẻ em thông minh, tiện dụng
- Chế độ tự nhận diện vùng nấu tiện dụng với các loại nồi lớn nhỏ
- Chức năng Inverter và chia công suất tiết kiệm điện năng, bảo vệ bếp,
- Chức năng kết nối Bluetooth tiện lợi trong điều khiển chương trình mặc định, chức năng nấu cơm, chức năng rã đông, chức năng chiên xào,
- Chức năng hâm, Chức năng tạm dừng, Chức năng chống tràn
- Cảm ứng quá nhiệt
- Công suất bếp: 2300Wx2300W (Booster 3700Wx3700W)
- Kích thước mặt kính: 730x430mm
- Kích thước khoét đá: 690x380mm

KAFF

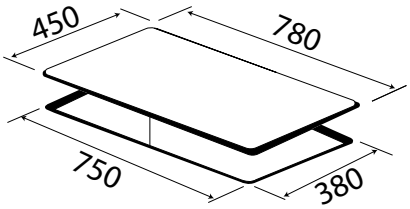

Model: **KF - IC5801SB** **25.580.000 VND**

Made in Germany

- Bếp 02 từ 01 điện
- Mặt kính Schott Ceran Made in Germany siêu bền, chịu lực chịu sốc nhiệt
- Đầu đốt EGO Made in Germany
- Chức năng Booster cực nhanh với bếp từ
- Bo mạch IGBT SIMENS Made in Germany
- 10 dãy công suất
- Điều khiển cảm ứng Slider dạng ẩn trực tiếp trên mặt bếp
- Chế độ hẹn giờ, khóa trẻ em thông minh, tiện dụng
- Chế độ 02 vòng nhiệt tiện dụng với các loại nồi lớn nhỏ
- Chức năng Inverter và chia công suất tiết kiệm điện năng, bảo vệ bếp
- Chức năng hâm
- Cảm ứng chống tràn
- Chức năng tạm dừng khi cần thiết
- Cảm ứng quá nhiệt
- Chức năng nướng với bếp điện
- Công suất bếp: 1800Wx1500Wx2200W
- Kích thước mặt kính: 780x450mm
- Kích thước khoét đá: 750x380mm

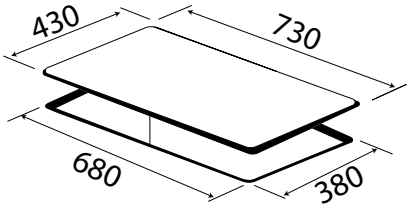

Model: **KF - IH870Z** **23.800.000 VND**

Made in Germany

- Bếp 02 từ
- Mặt kính Schott Ceran Made in Germany siêu bền, chịu lực chịu sốc nhiệt
- Đầu đốt EGO Made in Germany
- Chức năng Booster cực nhanh với bếp từ
- Bo mạch IGBT SIMENS Made in Germany
- 10 dãy công suất
- Điều khiển cảm ứng Slider dạng ẩn trực tiếp trên mặt bếp
- Chế độ hẹn giờ, khóa trẻ em thông minh, tiện dụng
- Chức năng Inverter và chia công suất tiết kiệm điện năng.
- Chức năng hâm
- Chức năng tạm dừng
- Cảm ứng chống tràn
- Cảm ứng quá nhiệt
- Công suất bếp: 1800Wx1800W
- Kích thước mặt kính: 730x430mm
- Kích thước khoét đá: 680x380mm

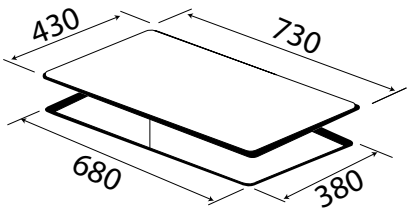

Model: **KF - FL108** **19.880.000 VND**

Made in Germany

- Bếp 01 từ 01 điện
- Mặt kính Schott Ceran Made in Germany siêu bền, chịu lực chịu sốc nhiệt
- Đầu đốt EGO Made in Germany
- Chức năng Booster cực nhanh với bếp từ
- Bo mạch IGBT SIMENS Made in Germany
- 10 dãy công suất
- Điều khiển cảm ứng Slider và dạng số ẩn trực tiếp trên mặt bếp
- Chế độ hẹn giờ, khóa trẻ em thông minh, tiện dụng
- Chế độ 02 vòng nhiệt tiện dụng với các loại nồi lớn nhỏ
- Chức năng Inverter thông minh và chia công suất tiết kiệm điện năng, bảo vệ bếp
- Chức năng hâm, chức năng tạm dừng khi cần thiết
- Cảm ứng chống tràn
- Cảm ứng quá nhiệt
- Chức năng nướng với bếp điện
- Công suất bếp: 2200Wx2000W
- Kích thước mặt kính: 730x430mm
- Kích thước khoét đá: 680x380mm

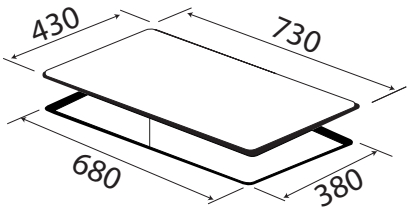

Model: **KF - IH68N** **22.800.000 VND**

Made in Germany

- Bếp 01 từ 01 điện
- Mặt kính Schott Ceran Made in Germany siêu bền, chịu lực chịu sốc nhiệt.
- Đầu đốt EGO Made in Germany.
- Chức năng Booster cực nhanh với bếp từ.
- Bo mạch IGBT SIMENS Made in Germany.
- 10 dãy công suất.
- Điều khiển cảm ứng Slider dạng ẩn trực tiếp trên mặt bếp.
- Chế độ hẹn giờ, khóa trẻ em thông minh, tiện dụng.
- Chế độ 02 vòng nhiệt tiện dụng với các loại nồi lớn nhỏ.
- Chức năng Inverter và chia công suất tiết kiệm điện năng, bảo vệ bếp.
- Chức năng hâm.
- Chức năng tạm dừng.
- Cảm ứng chống tràn.
- Cảm ứng quá nhiệt.
- Công suất bếp: 1800Wx2200W
- Kích thước mặt kính: 730x430mm
- Kích thước khoét đá: 680x380mm

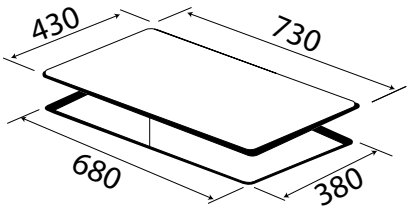

Model: **KF - 3850SL** **20.880.000 VND**

Made in Germany

- Bếp 02 từ
- Mặt kính Schott Ceran Made in Germany siêu bền, chịu lực chịu sốc nhiệt
- Đầu đốt EGO Made in Germany
- Chức năng Booster cực nhanh
- Bo mạch IGBT SIMENS Made in Germany
- 10 dãy công suất
- Điều khiển cảm ứng Slider dạng ẩn trực tiếp trên mặt bếp
- Chế độ hẹn giờ, khóa trẻ em thông minh, tiện dụng
- Chức năng Inverter thông minh và chia công suất tiết kiệm điện năng
- Chức năng tạm dừng khi cần thiết
- Chức năng hâm
- Cảm ứng chống tràn
- Cảm ứng quá nhiệt
- Công suất bếp: 1800Wx2000W (Booster: 3500W)
- Kích thước mặt kính: 730x430mm
- Kích thước khoét đá: 680x380mm

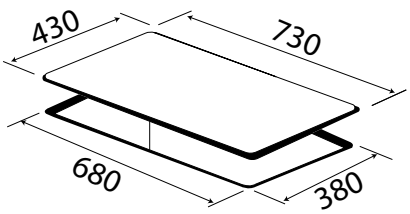

Model: **KF - FL109** **19.680.000 VND**

Made in Germany

- Bếp 01 từ 01 điện
- Mặt kính Schott Ceran Made in Germany siêu bền, chịu lực chịu sốc nhiệt
- Đầu đốt EGO Made in Germany
- Chức năng Booster cực nhanh với bếp từ
- Bo mạch IGBT SIMENS Made in Germany
- 10 dãy công suất
- Điều khiển cảm ứng dạng ấn trực tiếp trên mặt bếp
- Chế độ hẹn giờ, khóa trẻ em thông minh, tiện dụng
- Chế độ 02 vòng nhiệt tiện dụng với các loại nồi lớn nhỏ
- Chức năng Inverter thông minh và chia công suất tiết kiệm điện năng, bảo vệ bếp
- Chức năng hâm, chức năng tạm dừng khi cần thiết
- Cảm ứng chống tràn
- Cảm ứng quá nhiệt
- Chức năng nướng với bếp điện
- Công suất bếp: 1800Wx2200W
- Kích thước mặt kính: 730x430mm
- Kích thước khoét đá: 680x380mm

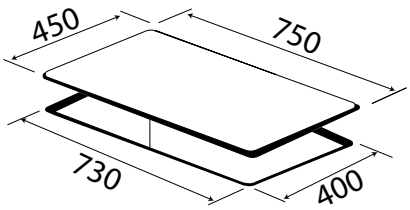

Model: **KF – IC3801** **15.800.000 VND**

Made in Malaysia

- Bếp 02 từ 01 điện
- Mặt kính Crystal siêu bền, chịu lực chịu sốc nhiệt.
- Đầu đốt EGO Made in Germany.
- Bo mạch IGBT SIMENS Made in Germany.
- 10 dãy công suất.
- Chức năng Booster cực nhanh với bếp từ.
- Điều khiển cảm ứng dạng ấn trực tiếp trên mặt bếp.
- Chế độ hẹn giờ, khóa trẻ em thông minh, tiện dụng.
- Chế độ 02 vòng nhiệt tiện dụng với các loại nồi lớn nhỏ.
- Chức năng INVERTER và chia công suất tiết kiệm điện năng, bảo vệ bếp,
- Chức năng tạm dừng khi cần thiết, chức năng hâm, chức năng chống tràn
- Cảm ứng quá nhiệt
- Chức năng nướng với bếp điện
- Công suất bếp: 2200Wx1500Wx2200W (Booster 3500WX2800W)
- Kích thước mặt kính: 750x450mm
- Kích thước khoét đá: 730x400mm

BẾP ĐIỆN TỪ
made in malaysia

Model: **KF - IC79H** **18.800.000 VND**

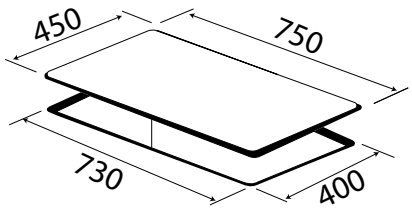

Made in Malaysia

- Bếp 02 từ 01 điện
- Đầu đốt EGO Hilight Made in Germany 02 vòng nhiệt
- Mặt kính Schott Ceran Made in Germany siêu bền, chịu lực, chịu sốc nhiệt.
- Bo mạch IGBT SIMENS Made in Germany
- 10 dãy công suất
- Chức năng Booster cực nhanh với bếp từ, chức năng INVERTER và chia công suất tiết kiệm điện năng, bảo vệ bếp
- Chức năng hâm, chức năng tạm dừng khi cần thiết,
- Chức năng nướng với bếp điện.
- Điều khiển cảm ứng Slider dạng ẩn trực tiếp trên mặt bếp
- Chế độ hẹn giờ, khóa trẻ em thông minh, tiện dụng
- Chế độ 02 vòng nhiệt tiện dụng với các loại nồi lớn nhỏ
- Cảm ứng chống tràn, Cảm ứng quá nhiệt
- Công suất bếp: 2000Wx1500Wx2200W (Booster 3500WX2800W)
- Kích thước mặt kính: 750x450mm
- Kích thước khoét đá: 730x400mm

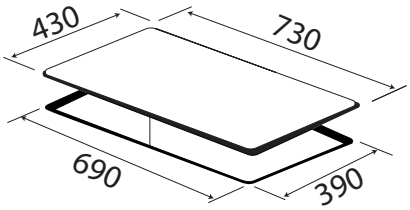

Model: **KF - FL101CC** **10.800.000 VND**

Made in Malaysia

- Bếp 02 điện
- Đầu đốt EGO Hilight Made in Germany.
- Mặt kính Crystal siêu bền, chịu lực chịu sốc nhiệt.
- Bo mạch IGBT SIMENS Made in Germany.
- 9 dãy công suất.
- Điều khiển cảm ứng Slider độc lập dạng ẩn trực tiếp trên mặt bếp.
- Chế độ hẹn giờ, khóa trẻ em thông minh, tiện dụng.
- Chế độ 02 vòng nhiệt tiện dụng với các loại nồi lớn nhỏ.
- Chức năng INVERTER và chia công suất tiết kiệm điện năng.
- Chức năng cảm biến chống tràn an toàn khi sử dụng.
- Chức năng tạm dừng bếp khi cần thiết.
- Chức năng hâm.
- Cảm ứng quá nhiệt.
- Chức năng nướng với bếp điện
- Công suất bếp: 2200Wx2200W
- Kích thước mặt kính: 730x430mm
- Kích thước khoét đá: 690x390mm

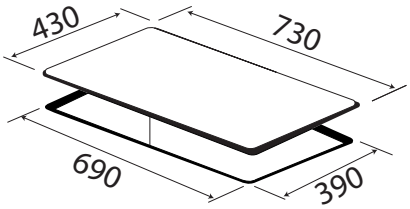

Model: **KF - FL101IC** **11.800.000 VND**

Made in Malaysia

- Bếp 01 từ 01 điện
- Đầu đốt EGO Hilight Made in Germany
- Mặt kính Crystal siêu bền, chịu lực, chịu sốc nhiệt.
- Bo mạch IGBT SIMENS Made in Germany
- Chức năng Booster nấu nhanh cho bếp từ.
- 10 dãy công suất
- Điều khiển cảm ứng Slider độc lập dạng ẩn trực tiếp trên mặt bếp
- Chế độ hẹn giờ, khóa trẻ em thông minh, tiện dụng
- Chế độ 02 vòng nhiệt tiện dụng với các loại nồi lớn nhỏ
- Chức năng INVERTER và chia công suất tiết kiệm điện năng, bảo vệ bếp
- Chức năng cảm biến chống tràn an toàn khi sử dụng.
- Chức năng tạm dừng bếp khi cần thiết
- Chức năng hâm
- Cảm ứng quá nhiệt
- Chức năng nướng với bếp điện
- Công suất bếp: 2000Wx2200W
- Kích thước mặt kính: 730x430mm
- Kích thước khoét đá: 690x390mm

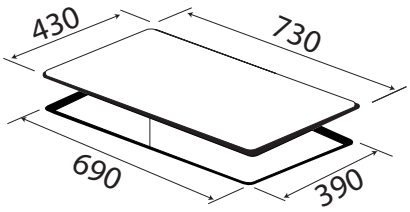

Model: **KF - FL101II** **12.800.000 VND**

Made in Malaysia

- Bếp 02 từ
- Đầu đốt EGO Hilight Made in Germany
- Mặt kính Crystal siêu bền, chịu lực chịu sốc nhiệt
- Bo mạch IGBT SIMENS Made in Germany
- Chức năng Booster nấu nhanh cho bếp từ.
- 10 dãy công suất
- Điều khiển cảm ứng Slider độc lập dạng ẩn trực tiếp trên mặt bếp.
- Chế độ hẹn giờ, khóa trẻ em thông minh, tiện dụng
- Chức năng INVERTER và chia công suất tiết kiệm điện năng, bảo vệ bếp
- Chức năng cảm biến chống tràn an toàn khi sử dụng.
- Chức năng tạm dừng bếp khi cần thiết.
- Chức năng hâm.
- Cảm ứng quá nhiệt
- Công suất bếp: 2000Wx2000W
- Kích thước mặt kính: 730x430mm
- Kích thước khoét đá: 690x390mm

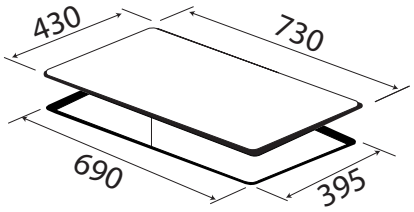

Model: **KF - FL68IC** **15.800.000 VND**

Made in Malaysia

- Bếp 01 từ 01 điện
- Mặt kính Schott Ceran Made in Germany siêu bền, chịu lực, chịu sốc nhiệt.
- Mâm Nhiệt Hồng ngoại EGO Hilight 24cm Made in Germany
- Chế độ 02 vòng nhiệt tiện dụng các loại nồi lớn nhỏ
- Bo mạch IGBT SIMENS Made in Germany
- Điều khiển cảm ứng Slider dạng ẩn trực tiếp trên mặt bếp
- Công nghệ biến tần Inverter tiết kiệm 40% điện năng.
- Chức năng Booster nấu nhanh với bếp từ.
- Chức năng cảm biến chống tràn an toàn khi sử dụng.
- Chức năng tạm dừng bếp khi cần thiết.
- Chức năng hâm, chức năng cảnh báo dư nhiệt.
- Chức năng hẹn giờ
- Khóa an toàn cho trẻ em
- Công suất lò trái: 2000W
- Công suất lò phải: 2000W (Booster 3500W)
- Nguồn điện: 200V-280V/50-60Hz cho Việt Nam
- Kích thước sản phẩm: 730x430mm
- Kích thước khoét đá: 690x395mm

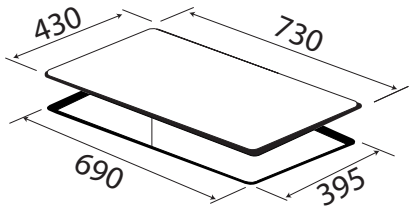

Model: **KF - FL68II** **16.680.000 VND**

Made in Malaysia

- Bếp 02 từ
- Mặt kính Schott Ceran Made in Germany siêu bền, chịu lực, chịu sốc nhiệt.
- Đầu đốt EGO Made in Germany
- Chức năng Booster cực nhanh, 10 dãy công suất
- Bo mạch IGBT SIMENS Made in Germany
- Công nghệ biến tần Inverter tiết kiệm 40% điện năng.
- Điều khiển cảm ứng Slider dạng ẩn trực tiếp trên mặt bếp
- Chế độ hẹn giờ, khóa trẻ em thông minh, tiện dụng.
- Chức năng Booster nấu nhanh với bếp từ.
- Chức năng cảm biến chống tràn an toàn khi sử dụng.
- Chức năng tạm dừng bếp khi cần thiết.
- Chức năng hâm, chức năng cảnh báo dư nhiệt.
- Cảm ứng chống tràn, Cảm ứng quá nhiệt
- Công suất lò trái: 2000W (Booster 3500W)
- Công suất lò phải: 2000W (Booster 3500W)
- Kích thước mặt kính: 730x430mm
- Kích thước khoét đá: 690x395mm

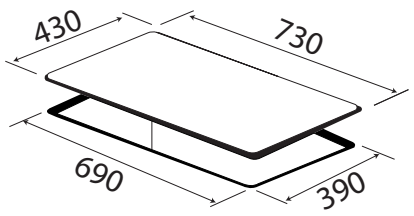

Model: **KF - FL105IC** **11.800.000 VND**

Made in Malaysia

- Bếp 01 từ 01 điện
- Đầu đốt EGO Hilight Made in Germany
- Chế độ 02 vòng nhiệt tiện dụng với các loại nồi lớn nhỏ
- Mặt kính Crystal siêu bền, chịu lực chịu sốc nhiệt
- Bo mạch IGBT SIMENS Made in Germany
- Chức năng Booster nấu nhanh cho bếp từ.
- 10 dãy công suất
- Điều khiển cảm ứng dạng ẩn trực tiếp trên mặt bếp
- Chế độ hẹn giờ, khóa trẻ em thông minh, tiện dụng
- Chức năng INVERTER và chia công suất tiết kiệm điện năng, bảo vệ bếp
- Chức năng cảm biến chống tràn an toàn khi sử dụng, chức năng tạm dừng bếp khi cần thiết, chức năng hâm, chức năng nướng với bếp điện
- Cảm ứng quá nhiệt
- Công suất bếp: 2000Wx2200W
- Kích thước mặt kính: 730x430mm
- Kích thước khoét đá: 690x390mm

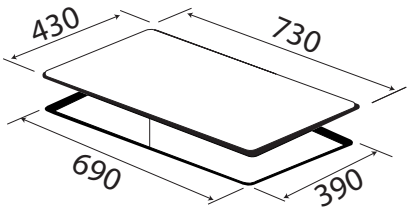

Model: **KF - 073IC** **9.880.000 VND**

Made in Malaysia

- Bếp 01 từ 01 điện
- Mặt kính Crystal siêu bền, chịu lực chịu sốc nhiệt
- Bo mạch IGBT SIMENS Made in Germany
- 10 dãy công suất
- Điều khiển cảm ứng dạng ẩn trực tiếp trên mặt bếp
- Chế độ hẹn giờ, khóa trẻ em thông minh, tiện dụng
- Chế độ 02 vòng nhiệt tiện dụng với các loại nồi lớn nhỏ
- Chức năng INVERTER, chia công suất tiết kiệm điện năng, bảo vệ bếp
- Cảm ứng quá nhiệt
- Chức năng nướng với bếp điện
- Chức năng hâm
- Chức năng tạm dừng
- Chức năng chống tràn
- Công suất bếp: 2000Wx2200W
- Kích thước mặt kính: 730x430mm
- Kích thước khoét đá: 690x390mm

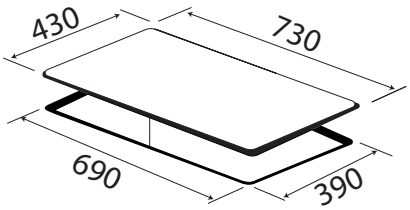

Model: **KF - 073CC** **9.280.000 VND**

Made in Malaysia

- Bếp 02 điện
- Mặt kính Crystal siêu bền, chịu lực chịu sốc nhiệt
- 9 dãy công suất
- Bo mạch IGBT Siemen
- Điều khiển cảm ứng độc lập dạng ẩn trực tiếp trên mặt bếp
- Chế độ hẹn giờ, khóa trẻ em thông minh, tiện dụng
- Chế độ 02 vòng nhiệt tiện dụng với các loại nồi lớn nhỏ
- Chức năng chia công suất tiết kiệm điện năng, bảo vệ bếp
- Cảm ứng quá nhiệt
- Chức năng nướng với bếp điện
- Chức năng hâm
- Chức năng tạm dừng
- Chức năng chống tràn
- Công suất bếp: 2200Wx2200W
- Kích thước mặt kính: 730x430mm
- Kích thước khoét đá: 690x390mm

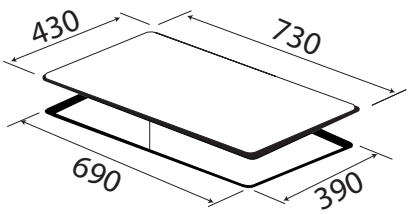

Model: **KF - 073II** **10.880.000 VND**

Made in Malaysia

- Bếp 02 từ
- Mặt kính Crystal siêu bền, chịu lực chịu sốc nhiệt
- 10 dãy công suất
- Điều khiển cảm ứng độc lập dạng ẩn trực tiếp trên mặt bếp
- Bo mạch IGBT Siemen
- Chế độ hẹn giờ, khóa trẻ em thông minh, tiện dụng
- Chế độ 02 vòng nhiệt tiện dụng với các loại nồi lớn nhỏ
- Chức năng INVERTER, chia công suất tiết kiệm điện năng, bảo vệ bếp
- Cảm ứng quá nhiệt
- Chức năng hâm
- Chức năng tạm dừng
- Chức năng chống tràn
- Công suất bếp: 2000Wx2000W
- Kích thước mặt kính: 720x430mm
- Kích thước khoét đá: 690x390mm

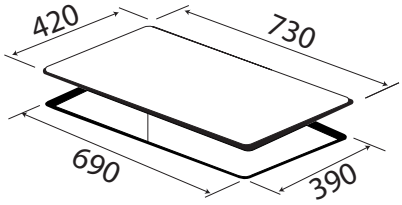

Model: **KF - SD300II** **13.800.000 VND**

Made in Malaysia

- Bếp 02 từ
- Đầu đốt EGO Made in Germany
- Mặt kính Crystal siêu bền
- IGBT SIMENS Made in Germany
- Công nghệ biến tần INVERTER tiết kiệm 40% điện năng.
- Chức năng Booster nấu nhanh cho bếp từ.
- Chức năng tạm dừng bếp khi cần thiết
- Chức năng hâm
- Công suất bếp Max: 4400W
- Công suất lò trái: 2000W
- Công suất lò phải: 2000W (Booster 3500W)
- Kích thước sản phẩm: 730x420mm
- Kích thước khoét đá: 690x390mm

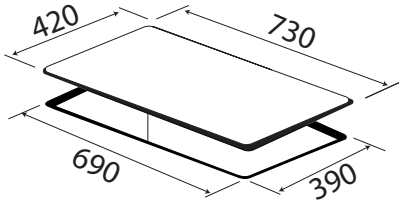

Model: **KF - SD300IC** **13.800.000 VND**

Made in Malaysia

- Bếp 01 từ 01 điện
- Mặt kính Crystal siêu bền
- Chịu lực chịu sốc nhiệt
- Đầu đốt EGO Made in Germany
- Chức năng Booster cực nhanh với bếp từ
- IGBT SIMENS Made in Germany
- 10 dãy công suất
- Điều khiển cảm ứng Slider dạng ẩn trực tiếp trên mặt bếp
- Chế độ hẹn giờ, khóa trẻ em thông minh, tiện dụng
- Chế độ 02 vòng nhiệt tiện dụng với các loại nồi lớn nhỏ
- Chức năng Inverter và chia công suất tiết kiệm điện năng, bảo vệ bếp,
- Chức năng tạm dừng khi cần thiết, chức năng hâm, chức năng chống tràn
- Cảm ứng quá nhiệt
- Chức năng nướng với bếp điện
- Công suất bếp: 2200Wx2000W
- Kích thước mặt kính: 730x420mm
- Kích thước khoét đá: 690x390mm

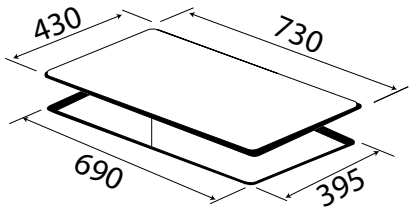

Model: **KF - 088IG** **10.800.000 VND**

Made in Malaysia

- Bếp 01 từ 01 gas
- Mặt kính Crystal siêu bền, chịu lực chịu sốc nhiệt
- Bên từ:
- 10 dãy công suất
- Điều khiển cảm ứng độc lập dạng ẩn trực tiếp trên mặt bếp
- Bo mạch IGBT Siemen
- Chế độ hẹn giờ, khóa trẻ em thông minh, tiện dụng
- Tự động nhận diện vùng nấu
- Chức năng INVERTER, chia công suất tiết kiệm điện năng, bảo vệ bếp
- Cảm ứng quá nhiệt
- Chức năng hâm, chức năng tạm dừng, chức năng chống tràn
- Công suất bếp: 2000W
- Bên Gas:
- Hệ thống mâm chia lửa bằng đồng Horisun HS080A
- Khay Inox 304
- Điếu đồng nhôm siêu bền, sứ đánh lửa bằng đồng
- Chế độ pép hầm tiết kiệm gas
- Cảm ứng ngắt gas tự động an toàn
- Hệ thống đánh lửa Pin (IC)
- Lượng gas tiêu thụ: 0.30 kg/h/lò
- Kích thước mặt kính: 730x430mm
- Kích thước khoét đá: 690x395mm

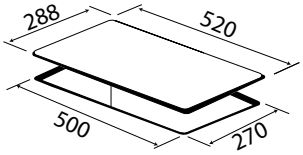

Model: **KF - 330DC** **7.680.000 VND**

Made in Malaysia

- Bếp điện Domino: 02 điện
- Mặt kính Crystal siêu bền, chịu lực chịu sốc nhiệt
- IGBT SIMENS Made in Germany
- Chức năng nướng
- Chức năng tự điều chỉnh nhiệt độ
- 09 dãy công suất
- Điều khiển cảm ứng độc lập dạng ẩn trực tiếp trên mặt bếp
- Chế độ hẹn giờ, khóa trẻ em thông minh, tiện dụng
- Chế độ 02 vòng nhiệt tiện dụng với các loại nồi lớn nhỏ
- Chức năng INVERTER và chia công suất tiết kiệm điện năng, bảo vệ bếp
- Cảm ứng quá nhiệt
- Công suất bếp: 1800Wx1200W
- Kích thước mặt kính: 520x288mm
- Kích thước khoét đá: 500x270mm

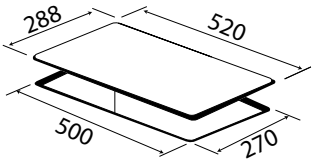

Model: **KF - 330DI** **8.280.000 VND**

Made in Malaysia

- Bếp từ Domino: 02 từ
- Mặt kính Crystal siêu bền, chịu lực chịu sốc nhiệt
- IGBT SIMENS Made in Germany
- Chức năng Booster cực nhanh với bếp từ.
- 10 dãy công suất
- Điều khiển cảm ứng độc lập dạng ẩn trực tiếp trên mặt bếp
- Chế độ hẹn giờ, khóa trẻ em thông minh, tiện dụng
- Chức năng INVERTER và chia công suất tiết kiệm điện năng, bảo vệ bếp
- Cảm ứng quá nhiệt
- Công suất bếp: 1800Wx1200W
- Kích thước mặt kính: 520x288mm
- Kích thước khoét đá: 500x270mm

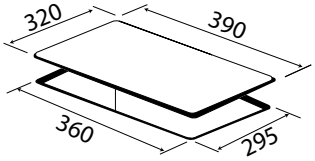

Model: **KF - 330C** **2.400.000 VND**

Made in Malaysia

- Bếp điện đơn
- Mặt kính Crystal siêu bền, chịu lực chịu sốc nhiệt
- IGBT SIMENS Made in Germany
- Chức năng nướng
- 09 dãy công suất
- Điều khiển cảm ứng độc lập dạng ẩn trực tiếp trên mặt bếp
- Chế độ hẹn giờ, khóa trẻ em thông minh, tiện dụng
- Chế độ 02 vòng nhiệt tiện dụng với các loại nồi lớn nhỏ
- Cảm ứng quá nhiệt
- Công suất bếp: 2000W
- Kích thước mặt kính: 390x320mm
- Kích thước khoét đá: 360x295mm

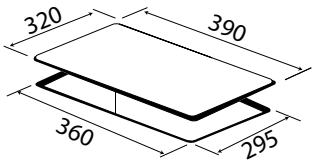

Model: **KF - 330I** **2.600.000 VND**

Made in Malaysia

- Bếp từ đơn
- Mặt kính Crystal siêu bền, chịu lực chịu sốc nhiệt
- IGBT SIMENS Made in Germany
- Chức năng Booster nấu nhanh cho bếp từ.
- 10 dãy công suất
- Điều khiển cảm ứng độc lập dạng ẩn trực tiếp trên mặt bếp
- Chế độ hẹn giờ, khóa trẻ em thông minh, tiện dụng
- Chế độ 02 vòng nhiệt tiện dụng với các loại nồi lớn nhỏ
- Cảm ứng quá nhiệt
- Công suất bếp: 2000W
- Kích thước mặt kính: 390x320mm
- Kích thước khoét đá: 360x295mm

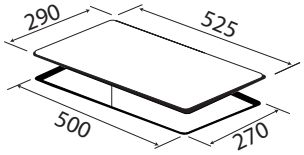

Model: **KF - H33DIS** **9.680.000 VND**

Made in Malaysia

- Bếp điện Domino: 02 từ
- Mặt kính Crystal siêu bền, chịu lực chịu sốc nhiệt
- IGBT SIMENS Made in Germany
- Chức năng chiên xào
- Chứ năng hâm
- Chức năng tạm dừng
- Chức năng chống tràn
- 09 dãy công suất
- Điều khiển cảm ứng độc lập dạng ẩn trực tiếp trên mặt bếp
- Chế độ hẹn giờ, khóa trẻ em thông minh, tiện dụng
- Chức năng INVERTER và chia công suất tiết kiệm điện năng, bảo vệ bếp
- Cảm ứng quá nhiệt
- Công suất bếp: 2000Wx1500W
- Kích thước mặt kính: 525x290mm
- Kích thước khoét đá: 500x270mm

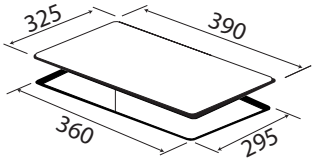

Model: **KF - H33IS** **4.280.000 VND**

Made in Malaysia

- Bếp từ đơn
- Mặt kính Crystal siêu bền, chịu lực chịu sốc nhiệt
- IGBT SIMENS Made in Germany
- Chức năng chiên xào
- Chứ năng hâm
- Chức năng tạm dừng
- Chức năng chống tràn
- 09 dãy công suất
- Điều khiển cảm ứng độc lập dạng ẩn trực tiếp trên mặt bếp
- Chế độ hẹn giờ, khóa trẻ em thông minh, tiện dụng
- Cảm ứng quá nhiệt
- Công suất bếp: 2000W
- Kích thước mặt kính: 390x325mm
- Kích thước khoét đá: 360x295mm

KAFF

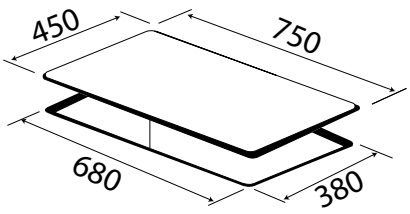

Model: **KF - 630** **8.680.000 VND**

- Bếp Gas Âm , 2 lò , Kính dày 8mm
- Hệ thống mân chia lửa Somipress - Made in Italy
- Chế độ pép hầm tiết kiệm gas
- Cảm ứng ngắt ga tự động an toàn
- Hệ thống đánh lửa Pin (IC)
- Mặt kính chịu lực chịu nhiệt
- Lượng gas tiêu thụ: 0.30 kg/h/lò
- Chế độ hầm tiết kiệm gas
- Hệ thống cảm ứng ngắt gas tự động FFD an toàn
- Kích thước bếp: 750 x 450 mm
- Kích thước khoét đá: 680x380mm

BẾP GAS ÂM

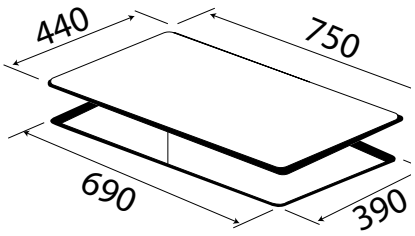

Model: **KF - 668** **6.880.000 VND**

- Bếp gas âm kính dày 8mm đen 02 lò
- Hệ thống mâm chia lửa bằng đồng 2 Horisun (HS058A + HS058A)
- Khay chống tràn inox 304
- Kiềng gang siêu bền
- Đánh lửa bằng Pin IC 1.5V
- Nút bấm hợp kim siêu bền, đẹp
- Lượng gas tiêu thụ 0.3 Kg/h/lò
- Chế độ hầm tiết kiệm gas
- Hệ thống cảm ứng ngắt gas tự động FFD an toàn
- Kích thước mặt kính: 750x440mm
- Kích thước cắt đá: 690x390mm

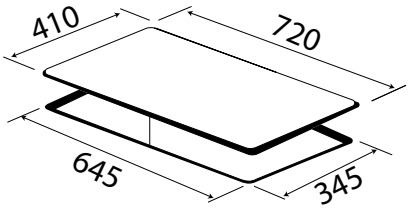

Model: **KF - 208I** **3.950.000 VND**

- Bếp gas âm kính dày 8mm 2 lò
- Hệ thống đầu đốt theo công nghệ mới không ngọn lửa dạng tổ ong cao cấp,siêu bền
- Chống gió nhiệt lượng cao
- Hệ thống ống dẫn ngắt gas tự động an toàn
- Kiềng gang cao cấp siêu bền
- Hệ thống đánh lửa IC 1.5V
- Lượng gas tiêu thụ 0.25Kg/h/lò
- Kích thước mặt kính: 720×410mm
- Kích thước khoét đá: 645×345mm

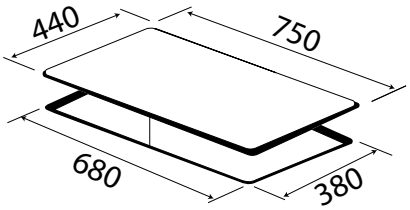

Model: **KF - 216** **6.080.000 VND**

- Bếp gas âm kính dày 8mm màu sọc đen 02 lò
- Hệ thống mâm chia lửa bằng đồng 2 Horisun (HS021A-D + HS021A-D)
- Khay chống tràn inox 304
- Kiềng gang siêu bền
- Đánh lửa bằng Pin IC 1.5V
- Nút bấm hợp kim siêu bền, đẹp
- Lượng gas tiêu thụ 0.3 Kg/h/lò
- Chế độ hầm tiết kiệm gas
- Hệ thống cảm ứng ngắt gas tự động FFD an toàn
- Kích thước mặt kính: 750x440mm
- Kích thước cắt đá: 680x380mm

Model: **KF - 330GH** **4.280.000 VND**

- Bếp âm kính 01 bếp
- Hệ thống mâm chia lửa bằng đồng Horisun HS058A
- Chế độ pép hầm tiết kiệm gas
- Cảm ứng ngắt gas tự động an toàn FFD
- Hệ thống đánh lửa Pin (IC)
- Mặt kính chịu lực chịu nhiệt
- Lượng gas tiêu thụ: 0.30 kg/h/lò
- Chế độ hầm tiết kiệm gas
- Hệ thống cảm ứng ngắt gas tự động FFD an toàn
- Kích thước mặt kính: 430x330 mm
- Kích thước khoét đá: 380x260mm

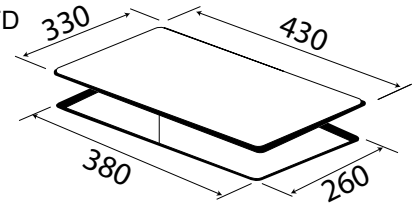

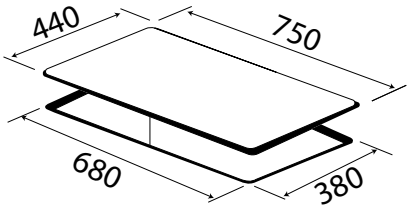

Model: **KF - 218** **6.230.000 VND**

- Bếp gas âm kính dày 8mm 2 lò
- Hệ thống mâm chia lửa bằng đồng 2 Horisun (HS033A + HS033A)
- Khay chống tràn inox 304
- Nút bấm hợp kim siêu bền, đẹp
- Chống gió nhiệt lượng cao
- Hệ thống ống dẫn ngắt gas FFD, tự động an toàn
- Kiềng gang cao cấp siêu bền
- Hệ thống đánh lửa IC 1.5V
- Lượng gas tiêu thụ 0.3Kg/h/lò
- Kích thước mặt kính: 750×440mm
- Kích thước khoét đá: 680×380mm

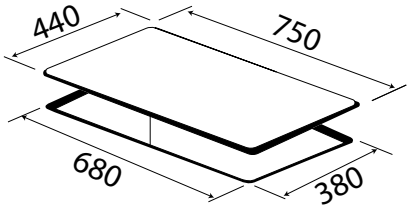

Model: **KF - 219** **3.880.000 VND**

- Bếp gas âm kính dày 8mm 2 lò
- Hệ thống mâm chia lửa sabaf
- Khay chống tràn inox 304
- Kiềng gang siêu bền
- Đánh lửa bằng Pin IC 1.5V
- Nút bấm hợp kim siêu bền, đẹp
- Lượng gas tiêu thụ 0.3 Kg/h/lò
- Chế độ hầm tiết kiệm gas
- Hệ thống cảm ứng ngắt gas tự động FFD an toàn
- Kích thước mặt kính: 750x440mm
- Kích thước cắt đá: 680x380mm

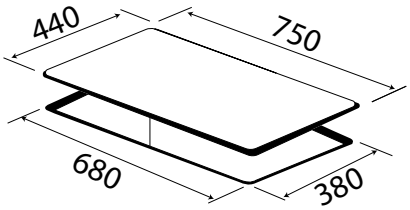

Model: **KF - 228** **4.540.000 VND**

- Bếp gas âm kính dày 8mm màu đen 02 lò
- Hệ thống mâm chia lửa 2 Horisun (HS002A + HS002A)
- Khay chống tràn inox 304
- Kiềng gang siêu bền
- Đánh lửa bằng Pin IC 1.5V
- Nút bấm hợp kim siêu bền, đẹp
- Lượng gas tiêu thụ 0.3 Kg/h/lò
- Chế độ hầm tiết kiệm gas
- Hệ thống cảm ứng ngắt gas tự động FFD an toàn
- Kích thước mặt kính: 750x440mm
- Kích thước cắt đá: 680x380mm

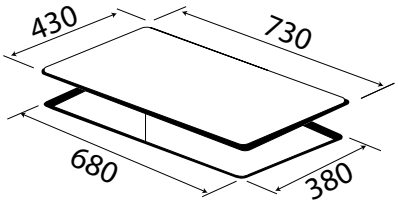

Model: **KF - 690** **7.680.000 VND**

- Bếp gas âm 3 lò
- Kính dày 8mm đen
- Hệ thống mâm chia lửa bằng đồng 2 Horisun (HS033A + HS033A)
- Khay chống tràn inox 304
- Kiềng gang siêu bền
- Đánh lửa bằng Pin IC 1.5V
- Nút bấm hợp kim siêu bền, đẹp
- Lượng gas tiêu thụ 0.3 Kg/h/lò
- Chế độ hầm tiết kiệm gas
- Hệ thống cảm ứng ngắt gas tự động FFD an toàn
- Kích thước mặt kính: 730x430mm
- Kích thước cắt đá: 680x380mm

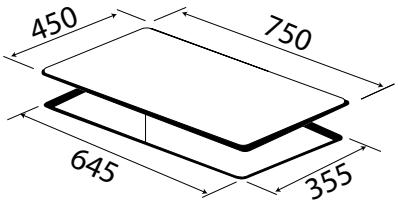

Model: **KF - 608I** **6.480.000 VND**

- Bếp gas âm kính dày 8mm 2 lò
- Hệ thống đầu đốt theo công nghệ mới không ngọn lửa dạng tổ ong bằng vật liệu gốm Ceramic cao cấp, siêu bền, tiết kiệm 30% gas so với bếp thông thường
- Chống gió nhiệt lượng cao
- Hệ thống ống dẫn ngắt gas tự động an toàn
- Kiềng gang cao cấp siêu bền
- Hệ thống đánh lửa IC 1.5V
- Lượng gas tiêu thụ 0.25Kg/h/lò
- Kích thước mặt kính: 750x450mm
- Kích thước khoét đá: 645x355mm

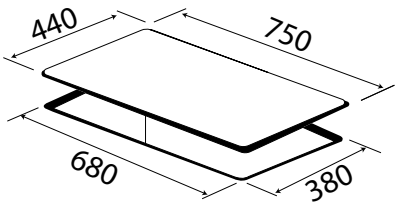

Model: **KF - 212** **4.880.000 VND**

- Bếp gas âm kính dày 8mm màu sọc đen 02 lò
- Hệ thống mâm chia lửa 2Horisun (HS002A + HS002A)
- Khay chống tràn inox 304
- Kiềng gang siêu bền
- Đánh lửa bằng Pin IC 1.5V
- Nút bấm hợp kim siêu bền, đẹp
- Lượng gas tiêu thụ 0.3 Kg/h/lò
- Chế độ hầm tiết kiệm gas
- Hệ thống cảm ứng ngắt gas tự động FFD an toàn
- Kích thước mặt kính: 750x440mm
- Kích thước cắt đá: 680x380mm

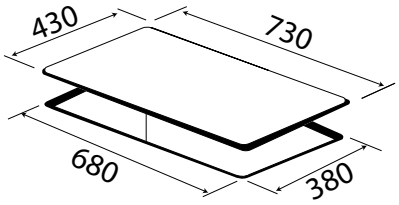

Model: **KF - 670** **5.880.000 VND**

- Bếp Gas Âm, 2 lò,
- Mặt kính dày 8mm
- Hệ thống mâm chia lửa bằng đồng
- Khay chống tràn inox 304
- Kiềng gang siêu bền
- Đánh lửa bằng Pin IC 1.5V
- Nút bấm hợp kim siêu bền
- Lượng gas tiêu thụ 0.3 Kg /h /lò
- Chế độ hầm tiết kiệm gas
- Hệ thống cảm ứng ngắt gas tự động FFD an toàn
- Kích thước mặt kính : 730x430mm
- Kích thước cắt đá : 680x380mm

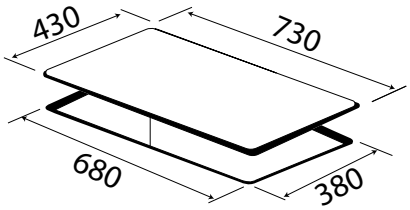

Model: **KF - 312** **5.880.000 VND**

- Bếp ga âm kính màu đỏ 02 lò.
- Mặt kính dày 8mm
- Hệ thống mâm chia lửa bằng đồng siêu bền
- Chế độ pep hầm tiết kiệm gas
- Hệ thống ống dẫn,van ngắt gas FFd tự động ,an toàn
- Kiềng gas siêu bền
- Hệ thống đánh lửa bằng pin IC
- Lượng gas tiêu thụ tiết kiệm 0,3kg/h/lò
- Kích thước mặt kính : 730×430mm
- Kích thước khoét đá : 680x380mm

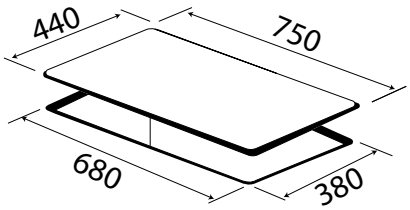

Model: **KF - 321** **3.970.000 VND**

- Bếp gas âm 3 lò
- Kính dày 8mm
- Hệ thống mâm chia lửa sabaf
- Khay chống tràn inox 304
- Kiềng gang siêu bền
- Đánh lửa bằng Pin IC 1.5V
- Nút bấm hợp kim siêu bền, đẹp
- Lượng gas tiêu thụ 0.3 Kg/h/lò
- Chế độ hầm tiết kiệm gas
- Hệ thống cảm ứng ngắt gas tự động FFD an toàn
- Kích thước mặt kính: 750x440mm
- Kích thước cắt đá: 680x380mm

MÁY HÚT MÙI

Với thiết kế độc đáo 2 trong 1, máy hút mùi kết hợp giữa tính năng và thẩm mỹ là sự lựa chọn tuyệt vời cho những ai yêu thích sự tinh tế, đơn giản và tính cách tự do trong thiết kế bếp. Không bị giới hạn bởi vị trí máy hút mùi như cách truyền thống, sản phẩm vô cùng phù hợp cho không gian bếp mở, không cần tủ bếp. Hơn cả thẩm mỹ, công nghệ bếp tiên tiến cùng công suất hút mạnh mẽ cho bạn trải nghiệm nấu nướng tuyệt vời trong một gian bếp hoàn toàn sạch mùi và hơi ẩm.

Model: **KF - GB773/ GB973** **7.280.000/ 7.680.000 VND**

- Hút mùi kính cong
- Thân máy bằng inox sáng đẹp
- Kính cường lực dày 8mm tráng men bóng cao cấp
- Điều khiển cảm ứng 3 tốc độ
- Lưới lọc nhôm 5 lớp + than hoạt tính
- Đèn led 2x2W
- Motor 1x170W
- Công suất hút tối đa 1000m3/h
- Độ ồn maximum 48dB
- Ống thoát D150 + 2m ống mềm kèm theo
- Ốp ống khói inox 2x450x300
- Kích thước: 140x475x700/900mm
- Điện áp: 220V-240V/50Hz

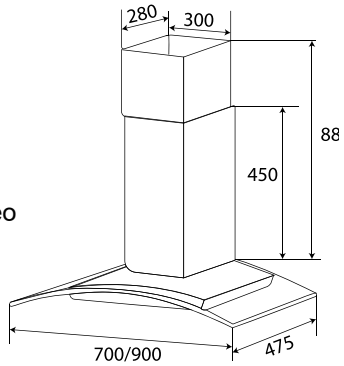

Model: **KF - GB027/ GB029** **7.280.000/ 7.680.000 VND**

- Máy hút mùi kính cong
- Thân máy bằng inox sáng đẹp
- Kính cường lực dày 8mm tráng men bóng cao cấp
- Điều khiển cảm ứng 3 tốc độ
- Lưới lọc nhôm 5 lớp + than hoạt tính
- Đèn led 2x2W
- Motor 1x170W
- Công suất hút tối đa 1000m3/h
- Độ ồn maximum 48dB
- Ống thoát D150 + 2m ống mềm kèm theo
- Ốp ống khói inox 2x450x300
- Kích thước: 140x475x700/900mm

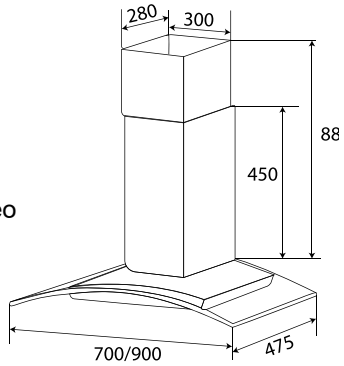

Model: **KF - GB702/ GB902** **7.480.000/ 7.680.000 VND**

- Máy hút mùi kính cong
- Thân máy bằng inox sáng đẹp, màu đen
- Kính cường lực dày 8mm tráng men bóng cao cấp
- Điều khiển cảm ứng 3 tốc độ + điều khiển từ xa
- Chức năng cảm ứng khói, nhiệt hiện đại
- Lưới lọc nhôm 5 lớp + than hoạt tính
- Đèn led 2x2W
- Motor 1x170W
- Công suất hút tối đa 1000m3/h
- Độ ồn maximum 48dB
- Ống thoát D150 + 2m ống mềm kèm theo
- Ốp ống khói inox 2x450x300
- Kích thước: 140x475x700/900mm

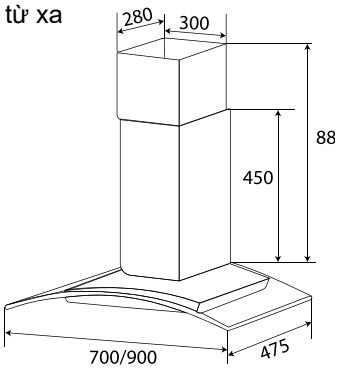

Model: **KF - GB705/ GB905** **6.080.000/ 6.280.000 VND**

- Máy hút mùi kính cong
- Thân máy bằng inox sáng đẹp
- Kính cường lực dày 8mm tráng men bóng cao cấp
- Điều khiển phím bấm 3 tốc độ
- Lưới lọc nhôm 5 lớp + than hoạt tính
- Đèn led 2x2W
- Motor 1x170W
- Công suất hút tối đa 1000m3/h
- Độ ồn maximum 48dB
- Ống thoát D150 + 2m ống mềm kèm theo
- Ốp ống khói inox 2x450x300
- Kích thước: 140x475x700/900mm

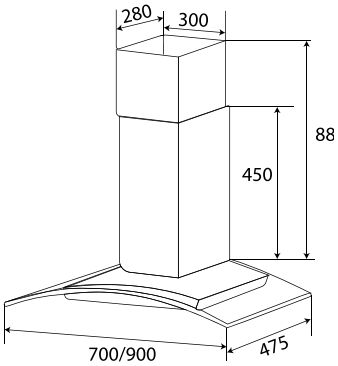

Model: **KF - GB706 / GB906** **6.280.000/ 6.480.000 VND**

- Máy hút mùi kính cong
- Thân máy bằng inox sáng đẹp
- Kính cường lực dày 8mm tráng men bóng cao cấp
- Điều khiển phím bấm 3 tốc độ
- Lưới lọc nhôm 5 lớp + than hoạt tính
- Đèn led 2x2W
- Motor 1x170W
- Công suất hút tối đa 1000m3/h
- Độ ồn maximum 48dB
- Ống thoát D150 + 2m ống mềm kèm theo
- Ốp ống khói inox 2x450x300
- Kích thước: 140x475x700/900mm

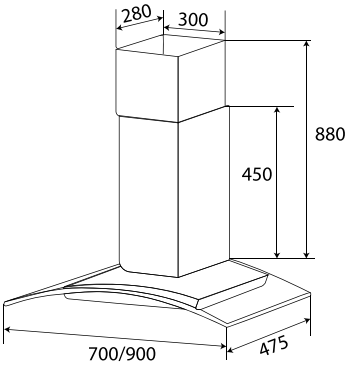

Model: **KF - GB783N/GB983N** **5.080.000/5.280.000 VND**

- Máy hút mùi kính cong
- Thân máy bằng inox sáng đẹp
- Kính cường lực dày 5mm tráng men bóng cao cấp
- Điều khiển phím bấm 3 tốc độ
- Lưới lọc thang inox
- Đèn led bar 1x4W
- Motor 1x180W
- Công suất hút tối đa 1000m3/h
- Độ ồn maximum 48dB
- Ống thoát D150 + 2m ống mềm kèm theo
- Ốp ống khói inox 1x450x300
- Kích thước: 140x475x700/900mm

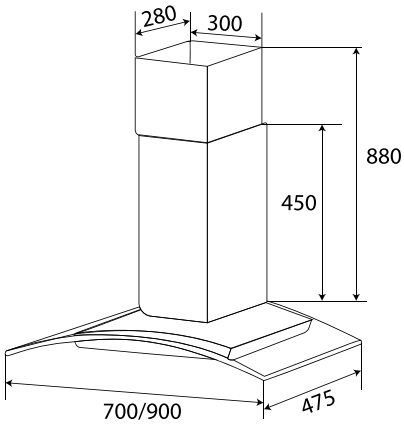

Model: **KF - GB785N/GB985N** **5.280.000/5.480.000 VND**

- Máy hút mùi kính cong
- Thân máy bằng inox sáng đẹp
- Kính cường lực dày 5mm tráng men bóng cao cấp
- Điều khiển phím bấm 3 tốc độ
- Lưới lọc thang inox
- Đèn led bar 1x4W
- Motor 1x180W
- Công suất hút tối đa 1000m3/h
- Độ ồn maximum 48dB
- Ống thoát D150 + 2m ống mềm kèm theo
- Ốp ống khói inox 1x450x300
- Kích thước: 140x475x700/900mm

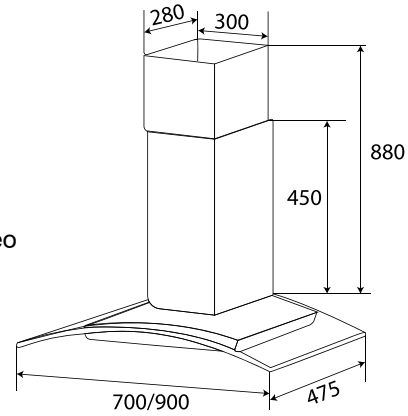

Model: **KF - 771 /KF - 991** **10.800.000/12.800.000 VND**

- Máy hút mùi kính toa
- Thân máy bằng inox sáng đẹp
- Kính cường lực dày 8mm tráng men bóng cao cấp
- Điều khiển cảm ứng 3 tốc độ + điều khiển từ xa
- Chức năng cảm ứng khói, nhiệt hiện đại
- Lưới lọc thang inox + than hoạt tính
- Đèn led 2x2W
- Motor 1x170W
- Công suất hút tối đa 1000m3/h
- Độ ồn maximum 48dB
- Ống thoát D150 + 2m ống mềm kèm theo
- Ốp ống khói inox 2x450x300
- Kích thước: 140x475x700/900mm

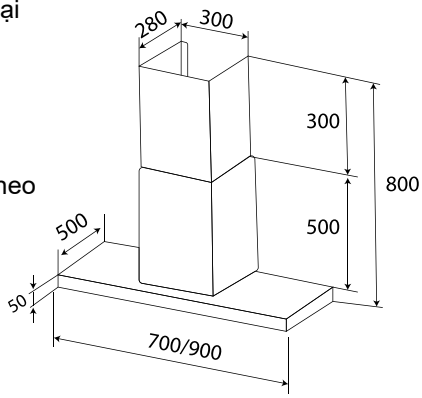

Model: **KF - IS90GH** **14.800.000 VND**

- Máy hút mùi kính cong treo độc lập
- Chất lượng inox sáng đẹp, phối kính
- Động cơ 1x190w
- Kình cường lực dày 8mm
- Điều khiển phím cơ 3 tốc độ
- lưới lọc nhôm 5 lớp + than hoạt tính
- Đèn led 4x2w
- Công suất tối đa 1200m3/h
- Độ ồng tối đa 58dB
- Ống ốp inox 2x500mm
- Ống thoát đường kính D150 + 2m ống mềm
- Kích thước sản phẩm:340x500x900

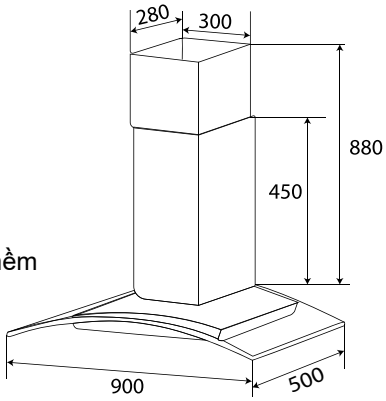

Model: **KF - IS991GH** **16.800.000 VND**

- Máy hút mùi kính toa treo độc lập
- Thân máy bằng inox sáng đẹp
- Kính cường lực dày 8mm tráng men bóng cao cấp
- Điều khiển cảm ứng 3 tốc độ + điều khiển từ xa
- Chức năng cảm ứng khói, nhiệt hiện đại
- Lưới lọc thang inox + than hoạt tính
- Đèn led 2x2W
- Motor 1x170W
- Công suất hút tối đa 1000m3/h
- Độ ồn maximum 48dB
- Ống thoát D150 + 2m ống mềm kèm theo
- Ốp ống khói inox 2x450x300
- Kích thước: 140x475x/900mm

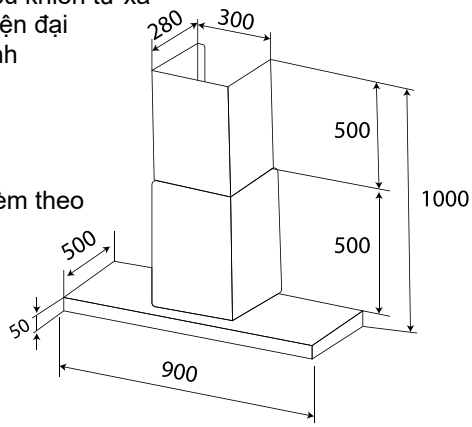

Model: **KF - IS606HG** **23.200.000 VND**

- Máy hút mùi treo dây độc lập
- Bề mặt thép không gỉ phối kính màu đen
- Hệ thống hút xả: tuần hoàn
- Điều khiển cảm ứng 03 tốc độ hút
- Điều khiển từ xa
- Cảm ứng khói nhiệt
- Chế độ hẹn giờ tắt
- Lưới lọc bằng nhôm có thể tháo rời
- Phụ kiện đi kèm: than hoạt tính
- Công suất hút tối đa: 1000 m³/h
- Công suất hút theo tiêu chuẩn Châu Âu DIN/EN 61591: 735m³/h
- Độ ồn: 59-69 dB
- Chiếu sáng: đèn LED 2 x 2.5W
- Công suất tiêu thụ: 255W
- Hiệu điện thế: 230-240 V
- Tần số: 50 Hz
- Kích thước sản phẩm: 600R x 350S x 350H

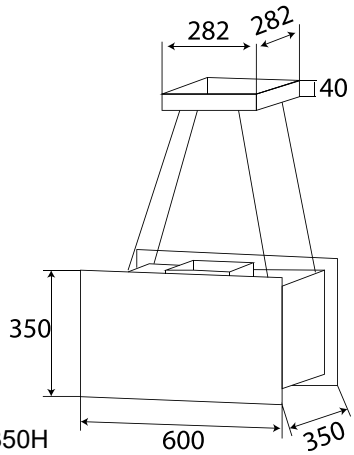

kaff.vn
KAFF
Kiến Tạo Gian Bếp Hoàn Hảo

Model: **KF - AT900** **42.800.000 VND**

- Máy Hút Mùi Âm Đá Siêu Cao Cấp
- Máy hút mùi tự động lên xuống
- Bảng điều khiển dạng cảm ứng
- 04 dải tốc độ
- Công suất hút 1000m3/h
- Tự động cảm ứng hút khói, nhiệt
- Thân inox
- Mặt trên kính cường lực
- Sử dụng đèn Led bar 1.5W
- Độ cao khi mở máy 335mm
- Lưới lọc 5 lớp + than hoạt tính
- Chế độ hút khử bằng than hoạt tính
- Kích thước sản phẩm: 970x869x87mm
- Kích thước khoét đá: 868×87.8 mm

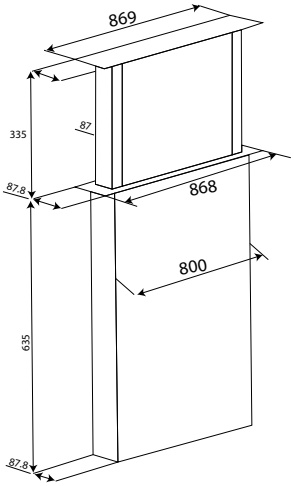

Model: **KF - 70LH** **12.680.000 VND**

- Máy hút mùi kính phẳng dạng TV
- Thân máy bằng inox sáng đẹp
- Động cơ turbin 1x180W
- Kính cường lực dày 6mm
- Điều khiển cảm ứng 3 tốc độ
- Lọc nhôm 5 lớp + than hoạt tính
- Đèn led 2x2w
- Công suất tối đa 1100m3/h
- Độ ồn tối đa 58 dB
- Ống ốp inox màu đen 1x400mm
- Ống thoát đường kính D150
- 2m ống mềm
- Điện áp 220-240V/50Hz
- Kích thước sản phẩm: 700x530x440mm

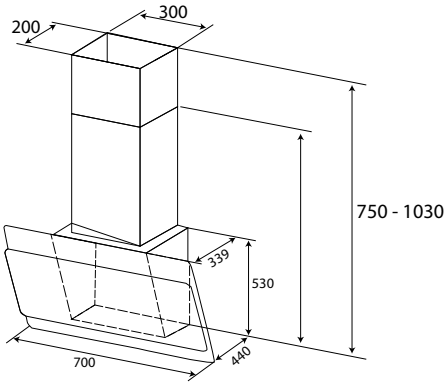

Model: **KF - AT70LH/AT90LH** **16.800.000/18.800.000 VND**

- Máy hút mùi kính phẳng dạng TV
- Thân bằng sơn tĩnh điện
- Kính cường lực dày 6mm tráng men bóng cao cấp – Kính vát phẳng
- Chức năng đóng mở Auto kính trước
- Điều khiển cảm ứng 3 tốc độ + điều khiển từ xa
- Chức năng cảm ứng khói, nhiệt hiện đại
- Lưới lọc nhôm 5 lớp + than hoạt tính
- Đèn led 2x2W
- Motor 1x170W
- Công suất hút tối đa 1000m3/h
- Độ ồn maximum 48dB
- Ống thoát D150 + 2m
ống mềm kèm theo
- Ốp ống khói inox 1x450x300
- Kích thước: 530x440x700mm

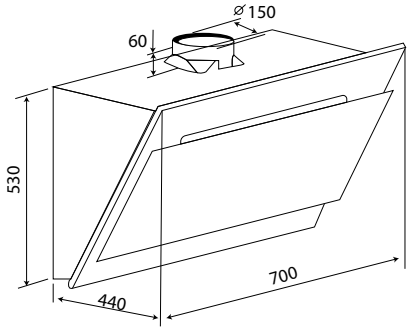

Model: **KF - AT70H/AT90H** **16.800.000/18.800.000 VND**

- Máy hút mùi kính vút cong dạng TV
- Thân bằng sơn tĩnh điện
- Kính cường lực dày 6mm tráng men bóng cao cấp – Kính vát cong
- Chức năng đóng mở Auto kính trước
- Điều khiển cảm ứng 3 tốc độ + điều khiển từ xa
- Chức năng cảm ứng khói, nhiệt hiện đại
- Lưới lọc nhôm 5 lớp + than hoạt tính
- Đèn led 2x2W
- Motor 1x170W
- Công suất hút tối đa 1000m3/h
- Độ ồn maximum 48dB
- Ống thoát D150 + 2m
ống mềm kèm theo
- Ốp ống khói inox 1x450x300
- Kích thước: 530x440x700/900mm

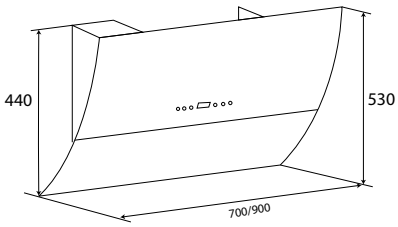

Model: **KF - LUX AT70FH/AT90FH** **18.800.000/20.800.000 VND**

- Máy hút mùi kính phẳng dạng TV
- Thân bằng sơn tĩnh điện
- Kính cường lực màu trắng dày 6mm tráng men bóng cao cấp
- Kính vát phẳng
- Chức năng đóng mở Auto kính trước
- Điều khiển cảm ứng 3 tốc độ + điều khiển từ xa
- Chức năng cảm ứng khói, nhiệt hiện đại
- Lưới lọc nhôm 5 lớp + than hoạt tính
- Đèn led vuông 2x2W
- Motor 1x190W
- Công suất hút tối đa 1000m3/h
- Độ ồn maximum 48dB
- Ống thoát D150 + 2m
ống mềm kèm theo
- Ốp ống khói inox 1x450x300
- Kích thước: 530x440x700/900mm

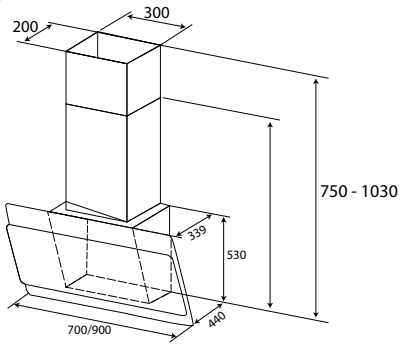

KAFF
Kiến Tạo Gian Bếp Hoàn Hảo
THÔNG TIN NỔI BẬT KAFF VIỆT NAM

Model: **KF - LUX AT70H/AT90H** **18.000.000/19.000.000 VND**

• Máy hút mùi tự động kính vát cong dạng Tivi KF- LUX AT70H/AT90H
Thông số kỹ thuật:
• Thân bằng sơn tĩnh điện
• Kính cường lực màu trắng sang trọng dày 6mm tráng men bóng cao cấp – Kính vát cong
• Chức năng đóng mở Auto kính trước
• Điều khiển cảm ứng 3 tốc độ + điều khiển từ xa
• Chức năng cảm ứng khói, nhiệt hiện đại
• Lưới lọc nhôm 5 lớp + than hoạt tính
• Đèn led dạng vuông 2x2W
• Motor 1x170W
• Công suất hút tối đa 1000m3/h
• Độ ồn maximum 48dB
• Ống thoát D150 + 2m ống mềm kèm theo
• Ốp ống khói inox 1x450x300
• Kích thước: 530x440x700/900mm

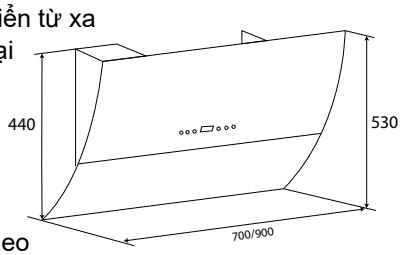

Model: KF - 70RH/90RH **7.680.000/7.980.000 VND**

• Máy hút kính toa
• Thân máy bằng inox sáng đẹp
• Điều khiển cảm ứng 3 tốc độ
• Chức năng điều khiển từ xa
• Chức năng cảm ứng tự động nhận khói nhiệt
• Lưới lọc mỡ nhôm 5 lớp, than hoạt tính
• Động cơ turbin 1x180W
• Kính cường lực 8mm
• Độ ồn tối đa 42 dB
• Đèn led 2x2w
• Công suất hút 1000m3/h
• Đường kính ống thoát 150mm
• Ống mềm 150x2m theo máy
• Điện áp 220-240V/50Hz
• Kích thước sản phẩm: 700x530x440mm

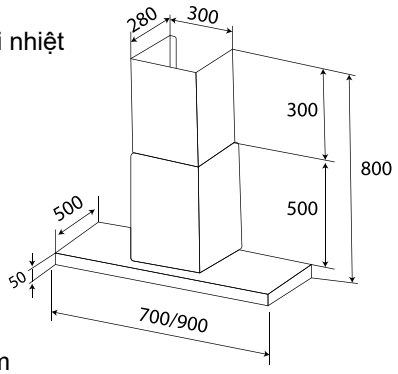

Model: **KF - FL70RH/FL90RH** **7.080.000/7.280.000 VND**

• Máy hút khử mùi trực tiếp
• Dạng inox, kính
• Điều khiển phím bấm 3 tốc độ
• Lưới lọc mỡ nhôm 5 lớp, than hoạt tính
• Động cơ turbin 1x180W
• Kính cường lực 8mm
• Độ ồn tối đa 42 dB
• Đèn led 2x2w
• Công suất hút 1000m3/h
• Đường kính ống thoát 150mm
• Ống mềm 150x2m theo máy
• Điện áp 220-240V/50Hz
• Kích thước sản phẩm:
700/900x530x440mm

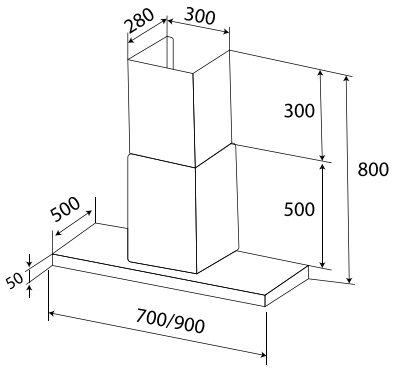

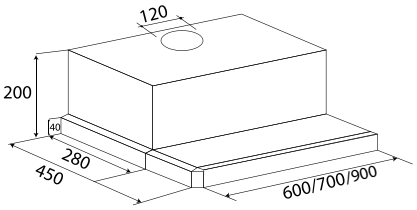

Model: **KF - TL600/TL700/TL900** **5.080.000/5.380.000/6.280.000 VND**

- Máy hút mùi âm tủ
- Chất liệu kính phối Inox sang trọng, hiện đại
- Kết cấu âm tủ tiện lợi
- Động cơ: 2 động cơ đôi
- Công suất: 750m3/h
- Nguồn điện: 220V-240V/50Hz
- Độ ồn tối đa 48Db
- Điều khiển phím bấm cảm ứng 3 tốc độ
- Ống thoát: 120mm
- Lưới lọc mỡ Aluminum 3 lớp
- Kích thước: 600/700/900x280x200mm
- Chế độ hút và khử mùi bằng than hoạt tính

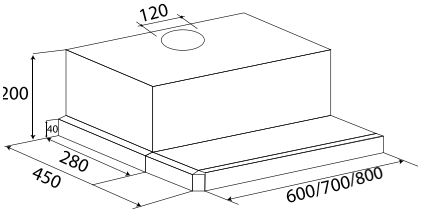

Model: **KF - TL60H/TL70H/TL80H** **4.480.000/4.680.000/4.880.000 VND**

- Máy hút mùi âm tủ
- Chất liệu kính phối Inox sang trọng, hiện đại
- Kết cấu âm tủ tiện lợi
- Động cơ: 2 động cơ đôi
- Công suất: 750m3/h
- Nguồn điện: 220V-240V/50Hz
- Độ ồn tối đa 48Db
- Điều khiển phím bấm cơ 2 tốc độ
- Ống thoát: 120mm
- Lưới lọc mỡ Aluminum 3 lớp
- Kích thước: 600/700/800x280x200mm
- Chế độ hút và khử mùi bằng than hoạt tính

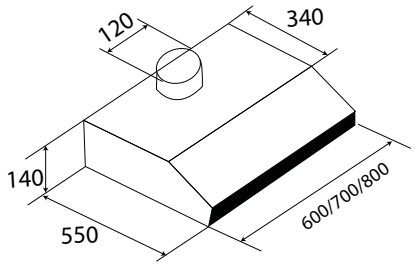

Model: **KF - 688I/ 788I/ 888I** **4.280.000/ 4.480.000/ 4.680.000 VND**

- Máy hút mùi cổ điển thông dụng
- Thân máy bằng inox sáng đẹp
- Hệ thống điều khiển cảm ứng 3 tốc độ
- Động cơ Turbin đôi 2x80W
- Bóng đèn led 2x40W
- Công suất hút tối đa lên đến 700m3/h
- Bộ lọc: lưới lọc inox 03 lớp với 02 lớp lọc than hoạt tính
- Độ ồn tối đa 48 dB
- Nguồn điện: 220V-240V/50Hz
- Kích thước (mm): 600/700/800x550x140mm

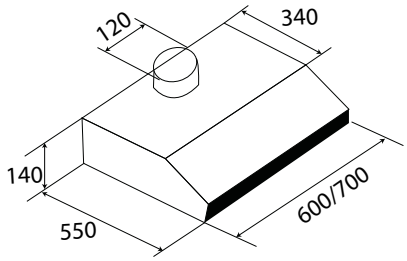

Model: **KF - 638I/738I** **3.680.000/ 3.860.000 VND**

- Máy hút mùi cổ điển
- Thân máy bằng inox sáng đẹp
- Hệ thống điều khiển cơ 3 tốc độ
- Động cơ Turbin đôi 2x80W
- Đèn chiếu sáng halogen 2x15w
- Công suất hút tối đa lên đến 700m3/h
- Bộ lọc: lưới lọc inox 03 lớp với 02 lớp lọc than hoạt tính
- Độ ồn tối đa 48 dB
- Nguồn điện: 220V-240V/50Hz
- Ống thoát đường kính 110mm
- Kích thước (mm): 600/700x550x140mm

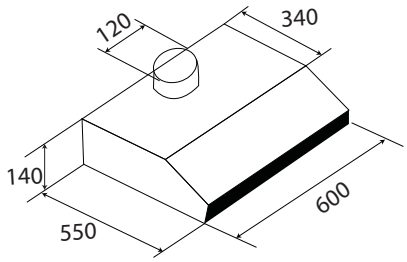

Model: **KF - 638B** **3.380.000 VND**

- Máy hút mùi cổ điển
- Thân thép sơn tĩnh điện màu đen
- Hệ thống điều khiển cơ 3 tốc độ
- Động cơ Turbin đôi 2x80W
- Đèn chiếu sáng halogen 2x15w
- Công suất hút tối đa lên đến 700m3/h
- Bộ lọc: lưới lọc inox 03 lớp với 02 lớp lọc than hoạt tính
- Độ ồn tối đa 48 dB
- Nguồn điện: 220V-240V/50Hz
- Ống thoát đường kính 110mm
- Kích thước (mm):600x550x140mm

Model: **KF - 70I** **3.860.000 VND**

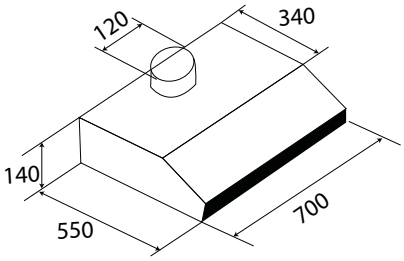

- Máy hút mùi cổ điển thông dụng
- Thân máy inox sáng đẹp
- Hệ thống điều khiển cơ 3 tốc độ
- Động cơ Turbin đôi 2x80W
- Bóng đèn Halogen 2x40W
- Công suất hút tối đa lên đến 700m3/h
- Bộ lọc: lưới lọc inox 03 lớp với 02 lớp lọc than hoạt tính
- Độ ồn tối đa 48 dB
- Nguồn điện: 220V-240V/50Hz
- Ống thoát đường kính 110mm
- Kích thước (mm): 700x550x140mm

Model: **KF - 701I** **3.480.000 VND**

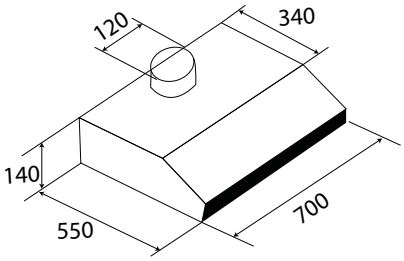

- Máy hút mùi cổ điển thông dụng
- Thân máy inox sáng đẹp
- Động cơ Turbin đôi 2x80W
- Bóng đèn Halogen 2x40W
- Nút bấm 3 tốc độ điều khiển
- Công suất hút tối đa lên đến 700m3/h
- Bộ lọc nhôm 03 lớp + 02 lớp lọc than hoạt tính
- Độ ồn tối đa 48 dB
- Nguồn điện: 220V-240V/50Hz
- Ống thoát D120mm với phụ kiện kết nối
- Kích thước (mm): 700x500x135mm

Model: **KF - 700W** **3.980.000 VND**

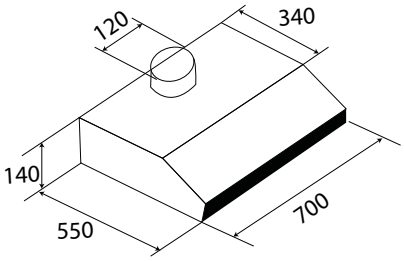

- Máy hút mùi cổ điển (dạng vân gỗ)
- Số động cơ: động cơ turbin đôi 2x80w
- Công suất hút: 700 m3/h
- Chế độ khử mùi bằng than hoạt tính
- Chế độ hút đẩy ra ngoài qua ống thoát
- Phím nhấn 3 tốc độ
- Lưới lọc 03 lớp bằng nhuôm kết hợp với than hoạt tính
- Đèn chiếu sáng halogen 2x15w
- Độ ồn tối đa: 48 Db
- Kích thước sản phẩm: 700x550x140mm
- Kích thước đường thoát: 110mm
- Nguồn điện: 220V-240V/50Hz

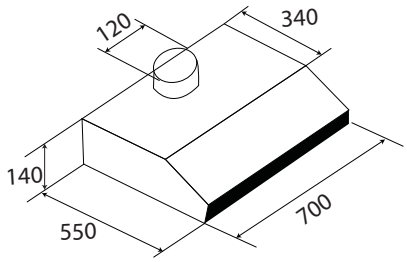

Model: **KF - 703B** **3.480.000 VND**

- Máy hút mùi cổ điển thông dụng
- Thân máy bằng sơn tĩnh điện màu đen
- Hệ thống điều khiển cơ 3 tốc độ
- Động cơ Turbin đôi 2x80W
- Đèn chiếu sáng halogen 2x15w
- Công suất hút tối đa lên đến 700m3/h
- Bộ lọc: lưới lọc inox 03 lớp với 02 lớp lọc than hoạt tính
- Độ ồn tối đa 48 dB
- Nguồn điện: 220V-240V/50Hz
- Ống thoát đường kính 110mm
- Kích thước (mm): 700x550x140mm

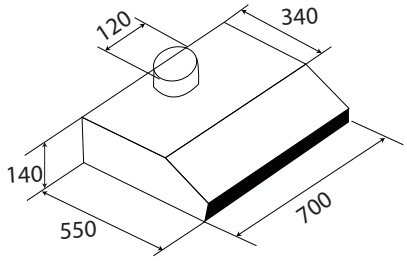

Model: **KF - 701B** **3.280.000 VND**

- Máy hút mùi cổ điển thông dụng
- Thân thép sơn tĩnh điện màu đen
- Động cơ Turbin đôi 2x80W
- Bóng đèn Halogen 2x40W
- Nút bấm 3 tốc độ điều khiển
- Công suất hút tối đa lên đến 700m3/h
- Bộ lọc nhôm 03 lớp + 02 lớp than hoạt tính
- Độ ồn tối đa 48 dB
- Nguồn điện: 220V-240V/50Hz
- Ống thoát D120mm với phụ kiện kết nối
- Kích thước (mm): 700x550x140mm

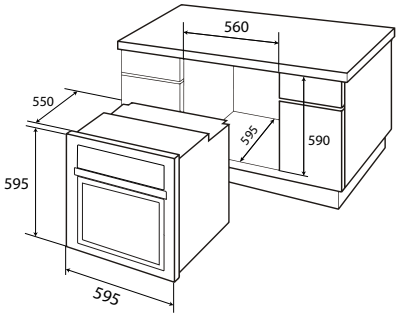

Model: **KF - T90S** **20.800.000 VND**

- Lò nướng dung tích 67L
- 12 chức năng nướng
- Cửa kính 3 lớp cách nhiệt
- Điều khiển cảm ứng
- Màn hình LED hiển thị
- Có chức năng hẹn giờ
- Đèn lò bên trong
- Nướng đối lưu
- Quạt làm mát
- Chế độ tăng nhiệt nhanh
- Chức năng tự vệ sinh bằng phương pháp nhiệt phân Catalytic
- Phụ kiện kèm theo: vỉ nướng và khay nướng
- CHức năng nướng xiên
- Tiêu chuẩn tiết kiệm điện Châu Âu A++
- Khóa trẻ em
- Tự động tắt khi không sử dụng
- Tổng công suất 3450W
- Nhiệt độ nướng 50 – 250 độ C
- Hiệu điện thế 220V – 240V / 50Hz – 16A
- Chiều dài dây cáp 2m có đầu cắm
- Kích thước sản phẩm: 595C x 595R x 550S mm
- Kích thước khoét lỗ: 590C x 560R x 595S mm

Lò Nướng

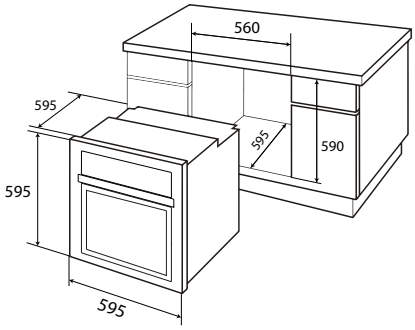

Model: **KF - 901** **14.600.000 VND**

- Lò nướng dung tích 60L
- 9 chức năng nướng
- Chức năng nướng đối lưu
- Cửa kính 2 lớp cách nhiệt
- Điều khiển núm vặn cơ học
- Đồng hồ điện tử có chức năng hẹn giờ
- Đèn bên trong lò
- Chức năng tự vệ sinh bằng phương pháp nhiệt phân Catalytic
- Phụ kiện kèm theo: vỉ nướng và khay nướng
- Tiêu chuẩn tiết kiệm điện Châu Âu A++
- Tự động tắt khi không sử dụng
- Tổng công suất 3.6KW
- Hiệu điện thế 220V-240V/50Hz – 16A
- Chiều dài dây cáp 2m có đầu cắm
- Kích thước sản phẩm: 595C x 595R x 595S m
- Kích thước khoét đá: 590C x 560R x 595S mm

LÒ NƯỚNG

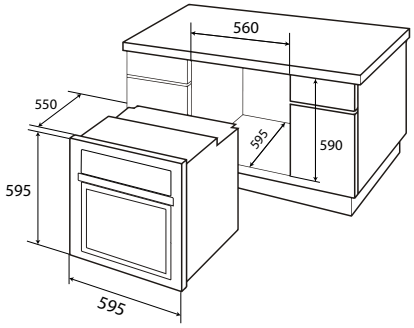

Model: **KF - T90M** **20.800.000 VND**

- Lò nướng dung tích 66L
- 10 chức năng nướng
- Chức năng nướng đối lưu
- Cửa kính 2 lớp cách nhiệt
- Điều khiển cảm ứng thông minh hiện đại
- Đồng hồ điện tử có chức năng hẹn giờ
- Đèn bên trong lò
- Chức năng tự vệ sinh bằng phương pháp nhiệt phân Catalytic
- Phụ kiện kèm theo: vỉ nướng và khay nướng
- Tiêu chuẩn tiết kiệm điện Châu Âu A++
- Khóa trẻ em
- Tự động tắt khi không sử dụng
- Phụ Kiện: khay trượt dạng slide, vỉ nướng, khay nướng
- Tổng công suất 3.6KW
- Hiệu điện thế 220V-240V/50Hz – 16A
- Chiều dài dây cáp 2m có đầu cắm
- Kích thước sản phẩm: 595C x 595R x 550S mm
- Kích thước khoét đá: 590C x 560R x 595S mm

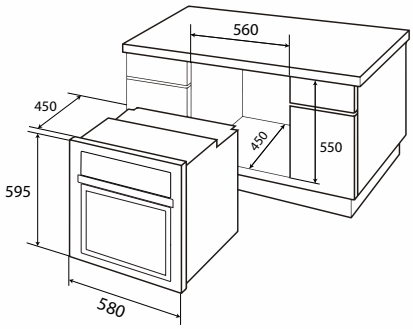

Model: **KF - OMS44L** **21.800.000 VND**

- Lò Nướng kết hợp vi sóng
- 15 chương trình tự động
- Dung tích: 44 lít
- Điều khiển cảm ứng
- Điều khiển hiện giờ điện tử
- Cửa kín toàn phần thông gió và dễ dàng vệ sinh
- 9 chương trình gồm 5 mức công suất vi sóng và 4 chương trình kết hợp: Đối lưu, vi sóng kết hợp nướng
- Tiêu chuẩn tiết kiệm năng lượng: A++ Châu âu
- Khóa trẻ em
- Mức công suất vi sóng 900W
- Mức công suất nướng 1750W
- Mức công suất thực 1750W
- Khay nướng nhỏ
- Khay nướng lớn
- Nướng quạt đối lưu
- Khay an toàn
- Điện năng 220-240V 50HZ
- Tổng công suất 3350W
- Kích thước sản phẩm: 450C x 595R x 580S mm
- Kích thước âm tủ: 450C x 560R x 550S mm

BẾP TỦ LIỀN LÒ

Model: **KF - IK60850** **36.800.000 VND**

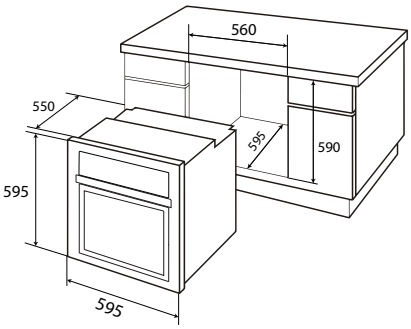

- 4 vùng nấu điện từ phù hợp với đa dạng nhu cầu nấu ăn
- Lò nướng dung tích 54L, có đối lưu, có màn hình LED
- 8 chức năng nướng:
- Chức năng nướng đối lưu
- Cửa kính 3 lớp cách nhiệt
- Điều khiển núm vặn cơ học
- Đồng hồ điện tử có chức năng hẹn giờ
- Đèn bên trong lò 25W
- Chức năng tự vệ sinh bằng phương pháp nhiệt phân Catalytic
- Phụ kiện kèm theo: vỉ nướng và khay nướng
- Tiêu chuẩn tiết kiệm điện Châu Âu A++
- Khóa trẻ em
- Tự động tắt khi không sử dụng
- Tổng công suất 3.6KW
- Hiệu điện thế 220V-240V/50Hz – 16A
- Thiết bị ổn định nhiệt độ tự động
- Hệ thống quạt bên trong khoang lò giúp hơi nóng được lan tỏa đều
- Vỏ thép không gỉ
- Công suất bếp điện từ: 1.4kW x 2 / 1.8kW / 2.1kW:
- Mặt kính crystal siêu bền, chịu lực chịu sốc nhiệt
- Chức năng Booster cực nhanh
- 10 dải công suất
- Điều khiển cảm ứng Slider độc lập dạng ẩn trực tiếp trên mặt bếp
- Chế độ hẹn giờ, khóa trẻ em thông minh, tiện dụng
- Chế độ 02 vòng nhiệt tiện dụng với các loại nồi lớn nhỏ
- Chức năng Inverter tiết kiện điện năng
- Chức năng chia công suất tiết kiệm điện năng, bảo vệ bếp
- Cảm ứng quá nhiệt
- Chức năng hâm
- Chức năng tạm dừng
- Chức năng chống tràn
- Chân đế chống nghiêng có thể điều chỉnh linh hoạt
- Nguồn điện: 220V – 240V
- Tần số: 50 / 60Hz
- Kích thước sản phẩm: 595C x 595R x 550S mm
- Kích thước âm tủ: 590C x 560R x 595S mm

Model: **KF - MC34L** **13.600.000 VND**

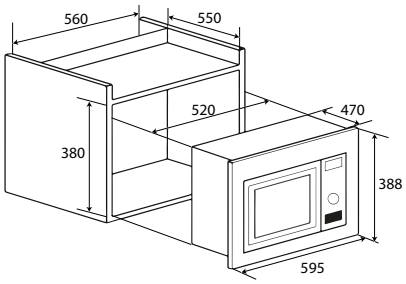

- Lò vi sóng âm tủ KF-MC34L nhập khẩu có tích hợp thêm chức năng nướng, đáp ứng được nhu cầu vi sóng hâm nóng thức ăn và nhu cầu nướng đơn giản của người tiêu dùng
- Đèn bên trong lò
- 5 cấp độ năng lượng vi sóng
- 3 chương trình kết hợp tự động
- 2 chương trình rã đông
- Điều khiển bằng cảm ứng và màn hình LED
- Đồng hồ điện tử có chức năng hẹn giờ
- Khóa trẻ em thông minh
- Phụ kiện đi kèm: 1 đĩa thủy tinh, 1 vỉ nướng
- Dung tích: 34 lít
- Tổng công suất: 1.45 KW
- Kích thước sản phẩm: 388C x 595R x 470S mm
- Kích thước hộc tủ: 380C x 560R x 550S mm

Model: **KF - MC02** **10.800.000 VND**

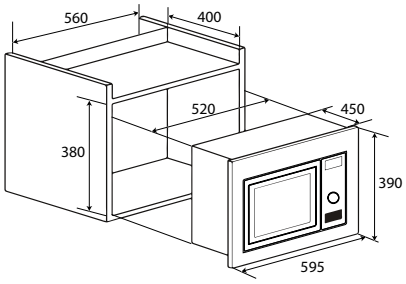

- Lò vi sóng kết hợp nướng thân inox không để lại dấu vân tay - âm tủ
- Dung tích 25L
- Màn hình hiện thị LCD
- Hệ thống điều khiển phím bấm điện tử
- 5 mức công suất vi sóng
- Chức năng nướng đối lưu
- Khóa trẻ em an toàn
- Công suất vi sóng 900W
- Công suất nướng 1100W
- Công suất nướng đối lưu 2500W
- Tiêu chuẩn tiết kiệm điện A++ Châ Âu
- Nguồn điện 220-240V/50Hz
- Kích thước sản phẩm: 390C x 595R x 450S mm
- Kích thước cắt hộc tủ: 380C x 560R x 400S mm

LOVE

Model: **KF - BDWSI12.6** **26.800.000 VND**

- Máy rửa chén âm toàn phần
- Thân sơn tĩnh điện màu đen cao cấp
- Sức chứa 14 bộ đồ ăn Châu Âu
- 6 Chương trình rửa tích hợp: Rửa kỹ, rửa tiết kiệm, rửa 1h, rửa nhanh, rửa sơ bộ, rửa chờ lên đến 24h
- Chức năng đặc biệt: tăng tốc độ rửa, rửa nửa tải
- Chức năng sấy tăng cường (Tubor Fan)
- Điều khiển điện tử, màn hình led sang trọng
- Chức năng hẹn giờ
- Độ ồn cực thấp maximum 40dB
- Tiêu chuẩn tiết kiệm năng lượng Châu Âu A+++(biến tần tích hợp)
- Chức năng khóa máy khi có sự cố ngoại cảnh tác động (ngập nước, va đập, yếu điện, thiếu nước…)
- Chống rò nước từ máy
- Mức tiêu thụ điện năng: 1.850Kwh/lần rửa
- Nhiệt độ nước nóng lên đến 70 độ
- Mức tiêu thụ nước: 10 lít/lần rửa
- Áp suất nước 0.4 đến 10 Bar
- Điện năng đầu vào: 220-240V/50-60Hz
- Chiều dài cáp điện 1.5m
- Kích thước sản phẩm: 810C x 600R x 600S mm

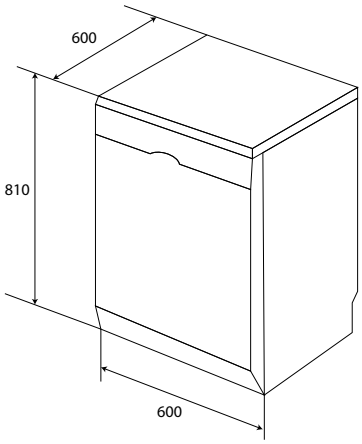

Máy Rửa Chén

Model: **KF - S906TFT** **23.800.000 VND**

- Máy rửa chén bán âm
- Thân inox cao cấp
- Sức chứa 14 bộ đồ ăn Châu Âu
- 6 Chương trình rửa tích hợp: Rửa mạnh, rửa tự động, rửa tiết kiệm, rửa nhanh, rửa sơ bộ, rửa chờ lên đến 24h
- Chức năng đặc biệt: tăng tốc độ rửa, rửa nửa tải
- Chức năng sấy tăng cường (Tubor Fan)
- Điều khiển điện tử, màn hình led sang trọng
- Chức năng hẹn giờ
- Độ ồn cực thấp maximum 40dB
- Tiêu chuẩn tiết kiệm năng lượng Châu Âu A+++(biến tần tích hợp)
- Chức năng khóa máy khi có sự cố ngoại cảnh tác động (ngập nước, va đập, yếu điện, thiếu nước…)
- Chồng rò nước từ máy
- Mức tiêu thụ điện năng: 1.850Kwh/lần rửa
- Nhiệt độ nước nóng lên đến 70 độ
- Mức tiêu thụ nước: 10 lít/lần rửa
- Áp suất nước 0.4 đến 10 Bar
- Điện năng đầu vào: 220-240V/50-60Hz
- Chiều dài cáp điện 1.5m
- Kích thước sản phẩm: 845C x 600R x 600S mm

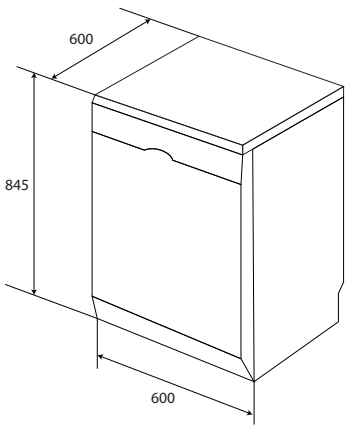

Model: **KF - BISW800** **18.600.000 VND**

- Máy rửa chén âm toàn phần
- Thân inox cao cấp, mặt kính đen cường lực
- Sức chứa 08 bộ đồ ăn Châu Âu
- 6 Chương trình rửa tích hợp: Rửa mạnh, rửa tự động, rửa tiết kiệm, rửa nhanh, rửa sơ bộ, rửa chờ lên đến 24h
- Chức năng đặc biệt: sấy tăng cường Turbo Fan, tăng tốc độ rửa
- Chức năng tạo Ozon, tiệt trùng bằng tia UV
- Điều khiển cảm ứng hiện đại, màn hình led sang trọng
- Chức năng hẹn giờ
- Độ ồn cực thấp maximum 40dB
- Tiêu chuẩn tiết kiệm năng lượng Châu Âu A++ (biến tần tích hợp)
- Chức năng khóa máy khi có sự cố ngoại cảnh tác động (ngập nước, va đập, yếu điện, thiếu nước…)
- Chống rò nước từ máy
- Mức tiêu thụ điện năng: 1.050Kwh/lần rửa
- Nhiệt độ nước nóng lên đến 70 độ
- Mức tiêu thụ nước: 7 lít/lần rửa
- Áp suất nước 0.4 đến 10 Bar
- Điện năng đầu vào: 220-240V/50-60Hz
- Chiều dài cáp điện 1.5m
- Kích thước thân sản phẩm: 552R x 505S x 600C mm
- Kích thước mặt kính panel: 592R x 20S x 620C mm
- Kích thước âm tủ: 560R x 550S x 605C(Min) mm

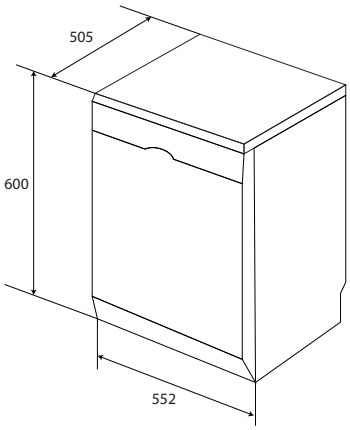

Model: **KF - SW800** **16.800.000VND**

- Máy rửa chén bán âm
- Thân inox cao cấp
- Sức chứa 08 bộ đồ ăn Châu Âu
- 6 Chương trình rửa tích hợp: Rửa mạnh, rửa tự động, rửa tiết kiệm, rửa nhanh, rửa sơ bộ, rửa chờ lên đến 24h
- Chức năng đặc biệt: tăng tốc độ rửa
- Điều khiển điện tử, màn hình led sang trọng
- Chức năng hẹn giờ
- Độ ồn cực thấp maximum 40dB
- Tiêu chuẩn tiết kiệm năng lượng Châu Âu A++ (biến tần tích hợp)
- Chức năng khóa máy khi có sự cố ngoại cảnh tác động (ngập nước, va đập, yếu điện, thiếu nước…)
- Chống rò nước từ máy
- Mức tiêu thụ điện năng: 1.250Kwh/lần rửa
- Nhiệt độ nước nóng lên đến 70 độ
- Mức tiêu thụ nước: 7 lít/lần rửa
- Áp suất nước 0.4 đến 10 Bar
- Điện năng đầu vào: 220-240V/50-60Hz
- Chiều dài cáp điện 1.5m
- Kích thước sản phẩm: 550R x 500S x 600C mm

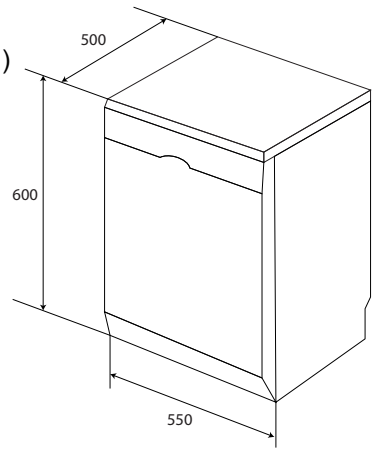

Model: **KF - W8001EU** **13.800.000VND**

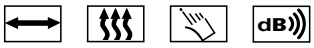

• Máy rửa chén bán âm
• Thân inox cao cấp
• Sức chứa 06 bộ đồ ăn Châu Âu
• 7 Chương trình rửa tích hợp: Rửa mạnh, rửa tự động, rửa tiết kiệm, rửa nhanh,rửa 90 phút, rửa sơ bộ, xả vệ sinh khoang rửa
• Chức năng đặc biệt: tăng tốc độ rửa
• Điều khiển điện tử, màn hình led sang trọng
• Chức năng hẹn giờ lên đến 24h
• Độ ồn cực thấp maximum 40dB
• Tiêu chuẩn tiết kiệm năng lượng Châu Âu A++ (biến tần tích hợp)
• Chức năng khóa máy khi có sự cố ngoại cảnh tác động (ngập nước, va đập, yếu điện, thiếu nước…)
• Chồng rò nước từ máy
• Mức tiêu thụ điện năng: 1.050Kwh/lần rửa
• Nhiệt độ nước nóng lên đến 70 độ
• Mức tiêu thụ nước: 6 lít/lần rửa
• Áp suất nước 0.4 đến 10 Bar
• Điện năng đầu vào: 220-240V/50-60Hz
• Chiều dài cáp điện 1.5m
• Kích thước sản phẩm: 438R x 550C x 500S mm

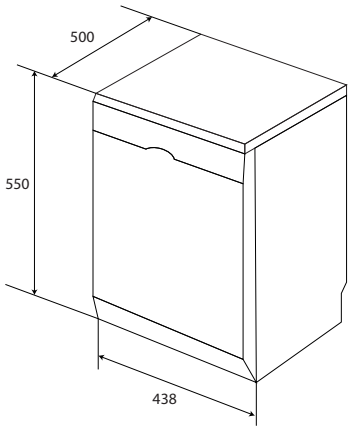

Model: **KF - BISMS8** **18.800.000 VND**

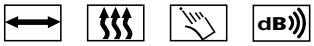

• Máy rửa chén âm toàn phần
• Thân inox cao cấp, mặt kính đen cường lực
• Sức chứa 08 bộ đồ ăn Châu Âu
• 6 Chương trình rửa tích hợp: Rửa mạnh, rửa tự động, rửa tiết kiệm, rửa nhanh, rửa sơ bộ, rửa chờ lên đến 24h
• Chức năng đặc biệt: sấy tăng cường Turbo Fan, tăng tốc độ rửa
• Chức năng tạo Ozon, tiệt trùng bằng tia UV
• Điều khiển cảm ứng hiện đại, màn hình led sang trọng
• Chức năng hẹn giờ
• Độ ồn cực thấp maximum 40dB
• Tiêu chuẩn tiết kiệm năng lượng Châu Âu A+++(biến tần tích hợp)
• Chức năng khóa máy khi có sự cố ngoại cảnh tác động (ngập nước, va đập, yếu điện, thiếu nước…)
• Chồng rò nước từ máy
• Mức tiêu thụ điện năng: 1.050Kwh/lần rửa
• Nhiệt độ nước nóng lên đến 70 độ
• Mức tiêu thụ nước: 6 lít/lần rửa
• Áp suất nước 0.4 đến 10 Bar
• Điện năng đầu vào: 220-240V/50-60Hz
• Chiều dài cáp điện 1.5m
• Kích thước thân sản phẩm: 552R x 505S x 600C mm
• Kích thước mặt kính panel: 592R x 20S x 620C mm
• Kích thước âm tủ: 560R x 550S x 605C(Min) mm

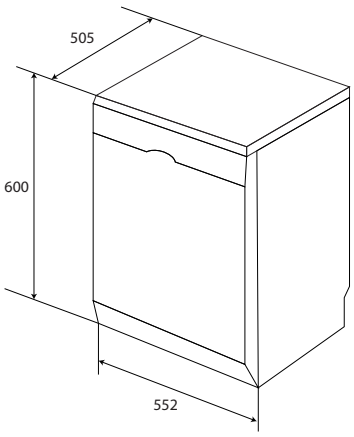

Model: **KF - W60C3A401L** **21.800.000 VND**

- Máy rửa chén bán âm
- Thân inox cao cấp
- Sức chứa 14 bộ đồ ăn Châu Âu
- 6 Chương trình rửa tích hợp: Rửa mạnh, rửa tự động, rửa tiết kiệm, rửa nhanh, rửa sơ bộ, rửa chờ lên đến 24h
- Chức năng đặc biệt: tăng tốc độ rửa, rửa nửa tải
- Chức năng sấy tăng cường (Tubor Fan)
- Điều khiển điện tử, màn hình led sang trọng
- Chức năng hẹn giờ
- Độ ồn cực thấp maximum 40dB
- Tiêu chuẩn tiết kiệm năng lượng Châu Âu A++ (biến tần tích hợp)
- Chức năng khóa máy khi có sự cố ngoại cảnh tác động (ngập nước, va đập, yếu điện, thiếu nước…)
- Chồng rò nước từ máy
- Mức tiêu thụ điện năng: 1.850Kwh/lần rửa
- Nhiệt độ nước nóng lên đến 70 độ
- Mức tiêu thụ nước: 10 lít/lần rửa
- Áp suất nước 0.4 đến 10 Bar
- Điện năng đầu vào: 220-240V/50-60Hz
- Chiều dài cáp điện 1.5m
- Kích thước sản phẩm: 845C x 600R x 600S mm

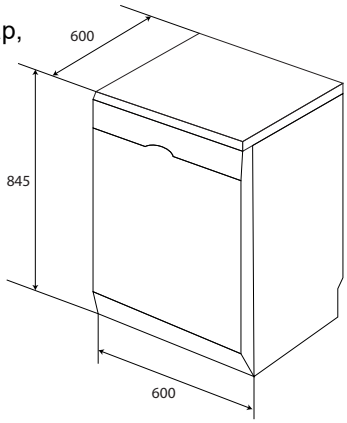

Model: **KF - W45A1A401J** **18.600.000 VND**

- Máy rửa chén bán âm
- Thân inox cao cấp
- Sức chứa 09 bộ đồ ăn Châu Âu
- 6 Chương trình rửa tích hợp: Rửa mạnh, rửa tự động, rửa tiết kiệm, rửa nhanh, rửa sơ bộ, rửa chờ lên đến 24h
- Chức năng đặc biệt: tăng tốc độ rửa, rửa nửa tải
- Điều khiển điện tử, màn hình led sang trọng
- Chức năng hẹn giờ
- Độ ồn cực thấp maximum 40dB
- Tiêu chuẩn tiết kiệm năng lượng Châu Âu A++ (biến tần tích hợp)
- Chức năng khóa máy khi cósự cố ngoại cảnh tác động (ngập nước, va đập, yếu điện, thiếu nước…)
- Chồng rò nước từ máy
- Mức tiêu thụ điện năng: 1.850Kwh/lần rửa
- Nhiệt độ nước nóng lên đến 70 độ
- Mức tiêu thụ nước: 10 lít/lần rửa
- Áp suất nước 0.4 đến 10 Bar
- Điện năng đầu vào: 220-240V/50-60Hz
- Chiều dài cáp điện 1.5m
- Kích thước sản phẩm: 845C x 448R x 600S mm

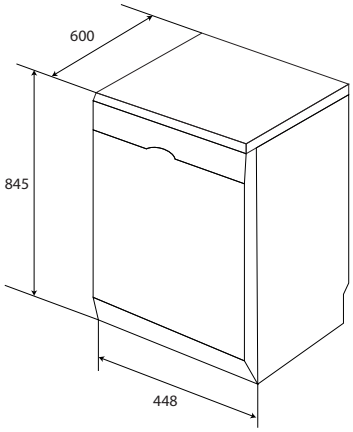

Model: **KF - BISW12** **28.800.000 VND**

- Máy rửa chén âm toàn phần
- Thân sơn tĩnh điện màu đen cao cấp
- Sức chứa 14 bộ đồ ăn Châu Âu
- 6 Chương trình rửa tích hợp: Rửa kỹ, rửa tiết kiệm, rửa 1h, rửa nhanh, rửa sơ bộ, rửa chờ lên đến 24h
- Chức năng đặc biệt: tăng tốc độ rửa, rửa nửa tải
- Chức năng sấy tăng cường (Tubor Fan)
- Điều khiển điện tử, màn hình led sang trọng
- Chức năng hẹn giờ
- Độ ồn cực thấp maximum 40dB
- Tiêu chuẩn tiết kiệm năng lượng Châu Âu A+++(biến tần tích hợp)
- Chức năng khóa máy khi có sự cố ngoại cảnh tác động (ngập nước, va đập, yếu điện, thiếu nước…)
- Chồng rò nước từ máy
- Mức tiêu thụ điện năng: 1.850Kwh/lần rửa
- Nhiệt độ nước nóng lên đến 70 độ
- Mức tiêu thụ nước: 10 lít/lần rửa
- Áp suất nước 0.4 đến 10 Bar
- Điện năng đầu vào: 220-240V/50-60Hz
- Chiều dài cáp điện 1.5m
- Kích thước sản phẩm:
810C x 600R x 600S mm

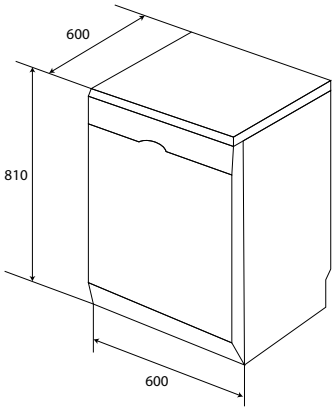

Model: **KF - SBS600BWT** **54.800.000 VND**

- Tổng dung tích (Total Gross Volume) 573 L
- Dung tích ngăn đông (Gross Freezer Volume): 234 L
- Dung tích ngăn lạnh (Gross Refrigerator Volume): 339 L
- Tiêu chuẩn năng lượng A++ (Energy Efficiency Class)
- Độ ồn 43 dB(A) (Noise)
- Khối lượng thiết bị 108 Kg (Gross Weight 108kg)
- Công suất làm đá 10Kg/24h (Freezing Capacity 10kg/24h)
- Giữ lạnh sau 7-10h khi ngắt nguồn điện (temperature rise value)
- Công suất định mức 175W (Rated Power)
- Điện năng tiêu thụ (Energy Efficiency Class) 1.12kwh/24h - 409kwh/năm
- Nguồn điện sử dụng (Rated Voltage/Frequency):

220V-240V/50 - 60HZ, 2.5A

- Kích thước sản phẩm (Product Dimensions(mm)(wxdxh)):895x745x1788

Model: **KF - BCD446W** **28.800.000 VND**

•Tủ lạnh Side By Side dạng Multi Door (4 cánh mở trên)
- Tổng dung tích (Total Gross Volume) 446 L
- Dung tích ngăn đông (Gross Freezer Volume): 129 L
- Dung tích ngăn lạnh (Gross Refrigerator Volume): 317 L
- Tiêu chuẩn năng lượng A++ (Energy Efficiency Class)
- Độ ồn 43 dB(A) (Noise)
- Khối lượng thiết bị 95Kg (Gross Weight 95kg)
- Hệ thống làm lạnh 02 dàn lạnh, 01 bộ điều khiển

(Two power and one control systems)

- Chống đông tuyết (Frost free)
- Hệ thống tự làm đá lên khay (Auto Ice)
- Sử dụng công nghệ biến tần hiện đại (Inverter compressor)
- Công suất làm đá 10Kg/24h (Freezing Capacity 10kg/24h)
- Giữ lạnh sau 7-10h khi ngắt nguồn điện (temperature rise value)
- Công suất định mức 175W (Rated Power)
- Điện năng tiêu thụ (Energy Efficiency Class) 1.12kwh/24h – 409kwh/năm
- Nguồn điện sử dụng (Rated Voltage/Frequency): 220V-240V/50-60HZ, 2.5A
- Kích thước sản phẩm (Product Dimensions(mm)(WxDxH)): 836x636x1830

Model: **KF - BCD523W** **32.800.000 VND**

- Tủ lạnh Side By Side dạng French Door (2 cánh mở trên, 2 ngăn rút dưới)
- Tổng dung tích (Total Gross Volume) 523 L
- Dung tích ngăn đông trên (Top gross Freezer Volume): 100 L
- Dung tích ngăn đông dưới (Bottom gross Freezer Volume): 62 L
- Dung tích ngăn lạnh (Gross Refrigerator Volume): 361 L
- Tiêu chuẩn năng lượng A++ (Energy Efficiency Class)
- Độ ồn 43 dB(A) (Noise)
- Khối lượng thiết bị 103 Kg (Gross Weight 103kg
- Hệ thống làm lạnh 02 dàn lạnh, 03 bộ điều khiển

(Two power and three control systems)

- Chống đông tuyết (Frost free)
- Hệ thống lấy nước ngoài (Water diespensor)
- Hệ thống tự làm đá lên khay (Auto Ice)
- Sử dụng công nghệ biến tần hiện đại (Inverter compressor)
- Công suất làm đá 10Kg/24h (Freezing Capacity 10kg/24h)
- Giữ lạnh sau 7-10h khi ngắt nguồn điện (temperature rise value)
- Công suất định mức 175W (Rated Power)
- Điện năng tiêu thụ (Energy Efficiency Class) 1.12kwh/24h – 409kwh/năm
- Nguồn điện sử dụng (Rated Voltage/Frequency): 220V-240V/50-60HZ, 2.5A
- Kích thước sản phẩm (Product Dimensions(mm)(WxDxH)): 836x706x1830

TỦ LẠNH

Model: **KF - BCD606WHIT** **58.800.000 VND**

- Tủ lạnh Side By Side 2 cánh mặt kính đen
- Hệ thống Minibar
- Tổng dung tích (Total Gross Volume) 573 L
- Dung tích ngăn đông (Gross Freezer Volume): 234 L
- Dung tích ngăn lạnh (Gross Refrigerator Volume): 339 L
- Tiêu chuẩn năng lượng A++ (Energy Efficiency Class)
- Độ ồn 43 dB(A) (Noise)
- Khối lượng thiết bị 145 Kg (Gross Weight 145kg)
- Tự động lấy đá ngoài, nước ngoài (Icemaker and water dispensor)
- Lọc nước tiêu chuẩn kèm theo (Water filter)
- Sử dụng công nghệ biến tần hiện đại (Inverter compressor)
- Công suất làm đá 10Kg/24h (Freezing Capacity 10kg/24h)
- Giữ lạnh sau 7-10h khi ngắt nguồn điện (temperature rise value)
- Công suất định mức 175W (Rated Power)
- Điện năng tiêu thụ (Energy Efficiency Class) 1.12kwh/24h – 409kwh/năm
- Nguồn điện sử dụng (Rated Voltage/Frequency): 220V-240V/50-60HZ, 2.5A
- Kích thước sản phẩm (Product Dimensions(mm)(wxdxh)): 911x706x1780

TỦ RƯỢU

Model: **KF - WC01** **28.680.000 VND**

- Tủ bảo quản rượu đứng độc lập
- Điều khiển nút bấm cơ học và cảm ứng
- Các ngăn rượu bằng gỗ và cạnh viền inox
- Hệ thống ray trượt 3 tầng cao cấp
- Cửa kính 3 lớp chống tia UV
- Khung cửa và tay nắm inox cao cấp
- Hai ngăn hai tầng nhiệt độ
- Nhiệt độ ngăn trên 5oC – 10oC
- Nhiệt độ ngăn dưới 10oC – 18oC
- Dung tích chứa 56 chai
- Kích thước: W595 x D570 x H800 mm

Model: **KF - CFN5945IN** **42.800.000 VND**

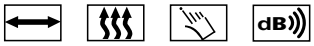

- Màu: thép không gỉ inox
- Dung tích bể nước: 2.3l, có thể tháo rời
- Sức chứa bã cà phê: 17 phần
- Điều khiển cảm ứng
- Màn hình led hiển thị
- Kết nối nước cố định
- 5 kích cỡ cốc lập trình
- Bình nóng lạnh cho 1 hoặc 2 ly
- Chức năng cappuccino
- Hộp đựng sữa có thể tháo rời với chức năng làm sạch
- Thích hợp sử dụng với hạt cà phê và bột cà phê
- Máy pha cà phê điều chỉnh chiều cao
- Áp suất sôi xấp xỉ 15 thanh
- Nồi hơi riêng cho cà phê và nước nóng
- Chương trình làm sạch và khử trùng tự động
- Tự động làm sạch khi bật và tắt
- Chức năng nước nóng
- Bình chứa nước có thể tháo rời từ phía trước
- Hẹn giờ điện tử với đồng hồ thời gian trong ngày
- Thời gian bắt đầu lập trình
- Chức năng chờ (lập trình)
- Hiển thị văn bản rõ ràng màu đỏ
- Đèn LED
- Điều khiển tắt trung tâm
- 3 nhiệt độ cà phê có thể lựa chọn
- Hương vị cà phê có thể lựa chọn (5 thế mạnh cà phê cài sẵn)
- Đường ray kính thiên văn để dễ dàng điền lại
- Kết nối điện 3,5 kw
- Kích thước thiết bị W x H x D : 595x455x540mm (bao gồm 20 mm phía trước và đường ray kính thiên văn)
- Kích thước thích hợp W x H x D : 560-580×448-452x560m
- Máy xay: điều chỉnh máy xay hình nón
- Điều chỉnh máy xay hình nón: có, với hộp đựng sữa
- Cà phê định lượng: lập trình
- Lượng nước: lập trình
- Nhiệt độ cà phê: lập trình
- Tính năng, đặc điểm: chức năng bộ nhớ, điều khiển ứng dụng , hệ thống pha trước, chức năng nước nóng, điều chỉnh nhiệt độ nước nóng, chức năng nồi, chức năng cà phê của người Mỹ, ổ cắm sữa có thể điều chỉnh chiều cao 40-165mm, 2 cốc -Chức năng (với sữa), bật và tắt nguồn lập trình.
- Làm sạch: rửa tự động, chương trình làm sạch và tẩy cặn tự động, chương trình làm sạch tự động các dòng bọt sữa, bộ phận pha chế có thể tháo rời, điều chỉnh độ cứng của nước
- Công suất: 1300W – 1500W

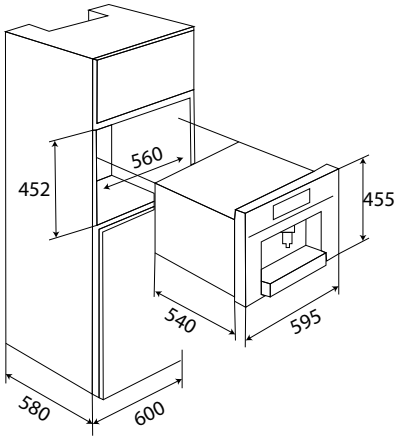

Model: **KF - MFC120EU** **27.600.000 VND**

- Máy giặt sấy cửa trước lồng ngang
- 16 chương trình giặt tự động tích hợp (Cotton ECO, Sport Wear,Quick, Delicate, Wool, Colors, Jeans, Spin Only, Rinse&Spin, Dry Only, Mix, Baby Care, Synthetic, Cotton, 1 hour W/D, My cycle)
- Giặt 12Kg sấy khô 10Kg
- Nút bấm chọn tính năng:
- Giặt chờ lên đến 24h (Delay 24 hours)
- Chức năng sấy (dry)
- Điều chỉnh nhiệt độ sấy theo ý muốn (Temp)
- Chức năng vắt khô (Spin)
- Chức năng (Function)
- Chọn (Select)
- Giảm tải độ ồn khi giặt (Mute Washing)
- Khóa trẻ em (Child lock)
- Khởi động chờ 3S (Press 3 seconds)
- Thêm tải (Reload)
- Giặt sơ bộ (Prewash)
- Giặt chuyên sâu (Intensive)
- Giặt nhanh (Speed Wash)
- Giặt thêm (Extra Rinse)
- Thẳng đồ dễ ủi (Easy iron)
- Chọn tốc độ vắt 0-600-800-1000-1200-1400 (Spin Speed Selection)
- Chọn nhiệt độ sấy Cold-20O-30O-40O-60O-90O (Temperature Selection)
- Tốc độ vòng quay Max 1400 Vòng/Phút
- Độ ồn khi giặt: 52 dB
- Độ ồn với khi vắt: 74 dB
- Độ ồn với khi sấy: 59 dB
- Điện áp 220V-240V/50-60Hz
- Công suất định mức 2000Wx10A
- Áp suất nước tiêu chuẩn 0.05-1 Mpa
- Màn hình kiểu Led hiển thị màu cam
- Cửa máy hoạt động đóng mở bằng khóa điện từ
- Motor kiểu BLDC không sử dụng chổi than EcoSilence Drive giúp máy giặt hoạt động hiểu quả tối đa, kinh tế, bền bỉ và êm ái
- Dắt điện kiểu cắm tiêu chuẩn Euro Plug
- Dây cáp nguồn/ống nước cấp/ống xả: 1.5m/1.0m/1.6m
- Dung tích tang trống giặt 76 lít
- Đường kính tang trống giặt 510mm
- Đường kính cửa kính 330mm
- Đường kính khung cửa ngoài 480mm
- Kích thước sản phẩm: 595 × 587 × 850
- Khối lượng: 76kg

Model: **KF - DR10EU** **24.800.000 VND**

- Máy sấy cửa trước hiện đại lồng ngang
- 16 chương trình sấy tự động tích hợp (Cotton- Iron, Cotton – Standard, Cotton – Extra, Synthetics – Extra, Synthetics -Standard, Wool, Mix, Easy Iron, Refresh, My Cycle, Special – Shirts, Special – Sports, Special – Jeans, Delicate, Time – Cool, Time – Warm, Bed Linen)
- Khối lượng sấy khô 10Kg
- Nút bấm chọn tính năng:

• Tắt mở (On/Off)
• Chức năng tạm dừng (Start/Pause)
• Chức năng sấy chờ 0-24h (Delay)
• Chức năng chống nhăn quần áo (Anti-crease)
• Điều chỉnh tốc độ sấy (Intensity)
• Tín hiệu sấy (Signal)
• Thời gian sấy (Time)
• Khóa trẻ em (Child Lock)
• Đèn cảnh báo(Lamp)

- Tiêu chuẩn tiết kiệm năng lượng A+++ theo tiêu chuẩn Châu Âu
- Công nghệ sấy ngưng tụ: Nước của chương trình sấy sẽ được tích tụ vào khay thay vì sử dụng đường ống dẫn nước ra ngoài
- Hệ thống SensitiveDrying Sytem giúp quần áo thấm một luồng không khí từ mọi phía khiến quần áo được sấy khô tuyệt đối mà sản phẩm vẫn mềm mại
- Độ ồn chỉ 65dB nhờ công nghệ chống rung AntiVibration hiện đại
- Chuông báo khi quá trình sấy kế thúc, kiểm soát mọi sự cố có thể gặp cho hệ thống điện, nước và ngưng mọi hoạt động vô cùng an toàn
- Nguồn điện 220V-240V/50Hz
- Công suất định mức 650W-4.5A
- Áp suất nước tiêu chuẩn 0.05-1 Mpa
- Màn hình kiểu Led hiển thị màu cam
- Bình giữ nhiệt an toàn
- Cửa máy hoạt động đóng mở bằng khóa điện từ độ mở 180 độ
- Motor kiểu BLDC không sử dụng chổi than EcoSilence Drive giúp máy giặt hoạt động hiểu quả tối đa, kinh tế, bền bỉ và êm ái
- Dắt điện kiểu cắm tiêu chuẩn Euro Plug
- Dây cáp nguồn/ống nước cấp/ống xả: 1.5m/1.0m/1.6m
- Dung tích tang trống giặt 125 lít
- Đường kính cửa kính 375mm
- Đường kính khung cửa ngoài 480mm
- Kích thước sản phẩm (HxWxD): 845*595*640
- Khối lượng: 50kg

KAFF